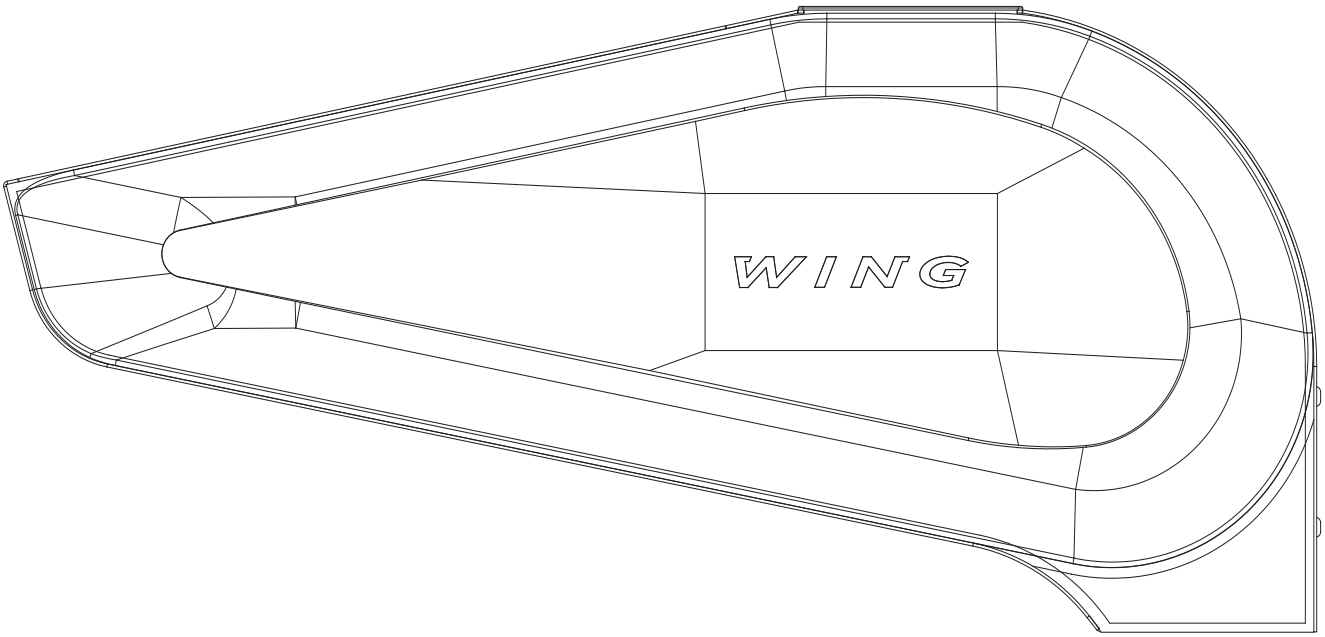

PL SCHEMATY ELEKTRYCZNE

RU ЭЛЕКТРИЧЕСКИЕ СХЕМЫ, СИСТЕМЫ УПРАВЛЕНИЯ

UA ЕЛЕКТРИЧНІ СХЕМИ, СИСТЕМИ УПРАВЛІННЯ

EN ELECTRIC DIAGRAMS, CONTROL SYSTEMS

HU ELEKTROMOS KAPCSOLÁSOK, SZABÁLYZÁSI RENDSZEREK

LV ELEKTRISKĀ SHĒMA

RO DIAGRAMELE ELECTRICE

EE ELEKTRISKEEM

LT ELEKTROS SCHEMOS, VALDYMO SISTEMOS

CZ ELEKTRICKÁ SCHÉMATA, OVLÁDACÍ SYSTÉMY

DE ELEKTRISCHE SCHALTPLÄNE

ITA SCHEMI ELETTRICI, SISTEMI DI CONTROLLO

FR SCHEMAS ELECTRIQUES

Check us on

WING W100-200-EC
WING E100-200-EC
WING C100-200-EC

WG-ver. 2.0 (01.2020)

WING W100-200-EC
WING E100-200-EC
WING C100-200-EC

PL: SPIS TREŚCI

9.1. Schemat elektryczny WING W100-200-EC
9.2. Schemat elektryczny WING E100
9.3. Schemat elektryczny WING E150
9.4. Schemat elektryczny WING E200
9.5. Schemat elektryczny WING C100-200-EC
9.6. Schemat podłączenia kurtyny WING C100-200-ec z panelem HMI WING EC
9.7. Schemat podłączenia kurtyny WING W100-200-ec z panelem HMI WING EC i siłownikiem zaworu
9.8. Schemat podłączenia kurtyny WING E100-200-ec (zasilanie ~400V) z panelem HMI WING EC
9.9 . Schemat podłączenia kurtyny WING E100-ec (zasilanie ~230V) z panelem HMI WING EC
9.9 . Электрическая схема подключения WING E100-EC к контроллеру HMI WING EC (источник электропитания~230V)
9.9 . Електрична схема підключення завіси WING E100-ec (джерело живлення ~230В) до панелі HMI WING EC
9.9 . Electrical diagram of connection of WING E100-ec curtain (power supply ~230V) to the panel HMI WING EC
9.9 . Elektromos kapcsolás WING E100 EC (tápellátás -230V) motoros légfüggönyhöz HMI WING EC vezérlőhöz
9.10. Schemat podłączenia kurtyny WING C100-200-ec z panelem HMI WING EC i czujnikiem drzwiowym
9.11. Schemat podłączenia kurtyny WING W100-200-ec z panelem HMI WING EC i czujnikiem drzwiowym
9.12. Schemat podłączenia kurtyny WING E100-200-ec (zasilanie ~400V) z panelem HMI WING EC i czujnikiem drzwiowym
9.13. Schemat podłączenia kurtyny WING E100-ec (zasilanie ~230V) z panelem HMI WING EC i czujnikiem drzwiowym
9.14. Schemat podłączenia kurtyny WING C100-200-ec z panelem HMI WING EC i czujnikiem drzwiowym w grupie
9.15. Schemat podłączenia kurtyny WING W100-200-ec z panelem HMI WING EC i czujnikiem drzwiowym w grupie
9.16. Schemat podłączenia kurtyny WING E100-200-ec (zasilanie ~400V) z panelem HMI WING EC i czujnikiem drzwiowym w grupie
9.17. Schemat podłączenia kurtyny WING E100-ec (zasilanie ~230V) z panelem HMI WING EC i czujnikiem drzwiowym w grupie
10 KARTA GWARANCYJNA (DO WYPEŁNIENIA, WARUNKI GWARANCJI)

RU: СОДЕРЖАНИЕ

9.1. Электрические схемы WING W100-200-EC
9.2 Электрические схемы WING E100
9.3 Электрические схемы WING E150
9.4. Электрические схемы WING E200
9.5. Электрические схемы WING C100-200-EC
9.6. Электрическая схема подключения WING C100-200-EC к контроллеру HMI WING EC
9.7. Электрическая схема подключения WING W100-200-EC к контроллеру HMI WING EC и сервоприводу водяного клапана
9.8. Электрическая схема подключения WING E100-200-EC к контроллеру HMI WING EC (источник электропитания~400В)
9.9. Электрическая схема подключения WING E100-EC к контроллеру HMI WING EC (источник электропитания~230V)
9.10. Электрическая схема подключения WING C100-200-EC к контроллеру HMI WING EC и дверному датчику
9.11. Электрическая схема подключения WING W100-200-EC к контроллеру HMI WING EC и дверному датчику
9.12. Электрическая схема подключения WING E100-200-EC к контроллеру HMI WING EC и дверному датчику (источник электропитания ~400В)
9.13. Електрична схема підключення завіси WING E100-ec (джерело живлення ~230В) до панелі HMI WING EC та кімнатного датчика
9.14. Электрическая схема подключения WING C100-200-EC к контроллеру HMI WING EC и дверному датчику в группе
9.15. Электрическая схема подключения WING W100-200-EC к контроллеру HMI WING EC и дверному датчику в группе
9.16. Электрическая схема подключения WING E100-200-EC к контроллеру HMI WING EC и дверному датчику в группе (источник электропитания~400V).
9.17. Электрическая схема подключения WING E100-EC к контроллеру HMI WING EC и дверному датчику в группе (источник электропитания~230V)
10. ГАРАНТИЙНАЯ КАРТА

UA: ЗМІСТ

9.1. Електрична схема для WING W100-200-ec
9.2. Електрична схема для WING E100-ec
9.3. Електрична схема для WING E150-ec
9.4. Електрична схема для WING E200-ec
9.5. Електрична схема для WING C100-200-ec
9.6. Електрична схема підключення завіси WING C100-200-ec до панелі HMI WING EC
9.7. Електрична схема підключення завіси WING W100-200-ec до панелі HMI WING EC та клапана з сервоприводом
9.8. Електрична схема підключення завіси WING E100-200-ec (джерело живлення ~400В) до панелі HMI WING EC
9.9. Електрична схема підключення завіси WING E100-ec (джерело живлення ~230В) до панелі HMI WING EC
9.10. Електрична схема підключення завіси WING C100-200-ec до панелі HMI WING EC та кімнатного датчика
9.11. Електрична схема підключення завіси WING W100-200-ec до панелі HMI WING EC та кімнатного датчика
9.12. Електрична схема підключення завіси WING E100-200-ec (джерело живлення ~400В) до панелі HMI WING EC та кімнатного датчика
9.13. Електрична схема підключення завіси WING E100-ec (джерело живлення ~230В) до панелі HMI WING EC та кімнатного датчика
9.14. Електрична схема підключення завіси WING C100-200-ec до панелі HMI WING EC та кімнатного датчика в групі
9.15. Електрична схема підключення завіси WING W100-200-ec до панелі HMI WING EC та кімнатного датчика у групі
9.16. Електрична схема підключення завіси WING E100-200-ec (джерело живлення ~400В) до панелі HMI WING EC та кімнатного датчика у групі
9.17. Електрична схема підключення завіси WING E100-ec (джерело живлення ~230В) до панелі HMI WING EC та кімнатного датчика у групі
10 СТАНДАРТНІ УМОВИ ГАРАНТІЇ VTS НА ПРОДУКЦІЮ EUROHEAT

EN: TABLE OF CONTENTS

9.1. Electrical diagram OF WING W100-200-EC
9.2. Electrical diagram OF WING E100
9.3. Electrical diagram OF WING E150
9.4. Electrical diagram OF WING E200
9.5. Electrical diagram OF WING C100-200-EC
9.6. Electrical diagram of connection of WING C100-200-ec curtain to the panel HMI WING EC
9.7. Electrical diagram of connection of WING W100-200-ec curtain to the panel HMI WING EC and valve actuator
9.8. Electrical diagram of connection of WING E100-200-ec curtain (power supply ~400V) to the panel HMI WING EC
9.9. Electrical diagram of connection of WING E100-ec curtain (power supply ~230V) to the panel HMI WING EC
9.10. Electrical diagram of connection of WING C100-200-ec curtain to the panel HMI WING EC and door sensor
9.11. Electrical diagram of connection of WING W100-200-ec curtain to the panel HMI WING EC and door sensor
9.12. Electrical diagram of connection of WING E100-200-ec curtain (power supply ~400V) to the panel HMI WING EC and door sensor
9.13. Electrical diagram of connection of WING E100-ec curtain (power supply ~230V) to the panel HMI WING EC and door sensor
9.14. Electrical diagram of connection of WING C100-200-ec curtain to the panel HMI WING EC and door sensor in the group
9.15. Electrical diagram of connection of WING W100-200-ec curtain to the panel HMI WING EC and door sensor in the group
9.16. Electrical diagram of connection of WING E100-200-ec (power supply ~400V) curtain to the panel HMI WING EC and door sensor in the group
9.17. Electrical diagram of connection of WING E100-ec curtain (power supply ~230V) to the panel HMI WING EC and door sensor in the group
10 VTS STANDARD WARRANTY TERMS AND CONDITIONS FOR EUROHEAT PRODUCTS

HU: TARTALOMJEGYZÉK

9.1. Elektromos kapcsolás - WING W100-200-EC
9.2. Elektromos kapcsolás - WING E100
9.3. Elektromos kapcsolás - WING E150
9.4. Elektromos kapcsolás - WING E200
9.5. Elektromos kapcsolás - WING C100-200-EC
9.6. Elektromos kapcsolás WING C100-200 EC motoros légfüggönyhöz HMI WING EC vezérlőhöz
9.7. Elektromos kapcsolás WING W100-200 EC motoros légfüggönyhöz HMI WING EC vezérlőhöz és szelep és szelepmozgatóhoz
9.8. Elektromos kapcsolás WING E100-200 EC (tápellátás -400V) motoros légfüggönyhöz HMI WING EC vezérlőhöz
9.9. Elektromos kapcsolás WING E100 EC (tápellátás -230V) motoros légfüggönyhöz HMI WING EC vezérlőhöz
9.10. Elektromos kapcsolás WING C100-200 EC (tápellátás -400V) motoros légfüggönyhöz HMI WING EC vezérlőhöz és ajtónyitás érzékelőhöz
9.11. Elektromos kapcsolás WING W100-200 EC (tápellátás -400V) motoros légfüggönyhöz HMI WING EC vezérlőhöz és ajtónyitás érzékelőhöz
9.12. Elektromos kapcsolás WING E100-200 EC (tápellátás -400V) motoros légfüggönyhöz HMI WING EC vezérlőhöz és ajtónyitás érzékelőhöz
9.13. Elektromos kapcsolás WING E100 EC (tápellátás -230V) motoros légfüggönyhöz HMI WING EC vezérlőhöz és ajtónyitás érzékelőhöz
9.14. Elektromos kapcsolás WING C100-200 EC motoros légfüggönyhöz HMI WING EC vezérlőhöz és ajtónyitás érzékelőhöz a csoportban
9.15. Elektromos kapcsolás WING W100-200 EC motoros légfüggönyhöz HMI WING EC vezérlőhöz és ajtónyitás érzékelőhöz a csoportban
9.16. Elektromos kapcsolás WING E100-200 EC (tápellátás 400V) motoros légfüggönyhöz HMI WING EC vezérlőhöz és ajtónyitás érzékelőhöz a csoportban
9.17. Elektromos kapcsolás WING E100 EC (tápellátás 230V) motoros légfüggönyhöz HMI WING EC vezérlőhöz és ajtónyitás érzékelőhöz a csoportban
10 STANDARD VTS GARANCIA KONDÍCIÓK EUROHEAT TERMÉKEKRE

LV SATURS

9. 1. WING W100-200-EC elektrisko savienojumu shēma
9. 2. WING E100-EC elektrisko savienojumu shēma
9. 3. WING E150-EC elektrisko savienojumu shēma
9. 4. WING E200-EC elektrisko savienojumu shēma
9. 5. WING C100-200-EC elektrisko savienojumu shēma
9. 6. Elektriskā shēma aizkara WING C100-200-EC savienošanai ar paneli HMI WING EC
9. 7. Elektriskā shēma aizkara WING W100-200-EC savienošanai ar paneli HMI WING EC un vārsta piedziņu
9. 8. Elektriskā shēma aizkara WING E100-200-EC (barošana ~400 V) savienošanai ar paneli HMI WING EC
9. 9. Elektriskā shēma aizkara WING E100-EC (barošana ~230 V) savienošanai ar paneli HMI WING EC
9. 10. Elektriskā shēma aizkara WING C100-200-EC savienošanai ar paneli HMI WING EC un durvju sensoru
9. 11. Elektriskā shēma aizkara WING W100-200-EC savienošanai ar paneli HMI WING EC un durvju sensoru
9. 12. Elektriskā shēma aizkara WING E100-200-EC (barošana ~400 V) savienošanai ar paneli HMI WING EC un durvju sensoru
9. 13. Elektriskā shēma aizkara WING E100-EC (barošana ~230 V) savienošanai ar paneli HMI WING EC un durvju sensoru
9. 14. Elektriskā shēma aizkara WING C100-200-EC savienošanai ar paneli HMI WING EC un durvju sensoru grupā
9. 15. Elektriskā shēma aizkara WING W100-200-EC savienošanai ar paneli HMI WING EC un durvju sensoru grupā
9. 16. Elektriskā shēma aizkara WING E100-200-EC (barošana ~400 V) savienošanai ar paneli HMI WING EC un durvju sensoru grupā
9. 17. Elektriskā shēma aizkara WING E100-EC (barošana ~230 V) savienošanai ar paneli HMI WING EC un durvju sensoru grupā
10 VTS STANDARTA GARANTIJAS NOSACĪJUMI «EUROHEAT» PRODUKTIEM

RO. CUPRINS

9.1. Diagramele electrice ale WING W100-200-CE
9. 2. Diagramele electrice ale WING E100-CE
9. 3. Diagramele electrice ale WING E150-CE
9. 4. Diagramele electrice ale WING E200-CE
9. 5. Diagramele electrice ale C100-200-CE
9. 6. Diagramele electrice ale conectarii WING C100-200-CE la controller-ul HMI WING CE
9. 7. Diagramele electrice ale conectarii WING W100-200-CE la controller-ul HMI WING EC si vana cu 2 cai cu servomotor
9. 8. Diagramele electrice ale conectarii WING E100-200-CE (alimentare ~400V) la controller-ul HMI WING CE
9. 9. Diagramele electrice ale conectarii WING E100-CE (alimentare ~230V) la controller-ul HMI WING CE
9. 10. Diagramele electrice ale conectarii WING C100-200-CE la controller-ul HMI WING CE si senzor de usa
9. 11. Diagramele electrice ale conectarii WING W100-200-CE la controller-ul HMI WING CE si senzor de usa
9. 12. Diagramele electrice ale conectarii WING E100-200-CE (alimentare ~400V) la controller-ul HMI WING CE si senzor de usa
9. 13. Diagramele electrice ale conectarii WING E100-CE (alimentare ~230V) la controller-ul HMI WING CE si senzor de usa
9. 14. Diagramele electrice ale conectarii WING C100-200-CE la controller-ul HMI WING CE si senzor de usa intr-un grup de unitati
9. 15. Diagramele electrice ale conectarii WING W100-200-CE la controller-ul HMI WING CE si senzor de usa intr-un grup de unitati
9. 16. Diagramele electrice ale conectarii WING E100-200-CE (alimentare ~400V) la controller-ul HMI WING CE si senzor de usa intr-un grup de unitati
9. 17. Diagramele electrice ale conectarii WING E100-CE (alimentare ~230V) la controller-ul HMI WING CE si senzor de usa intr-un grup de unitati
10. CONDITII STANDARD VTS DE GARANTIE PENTRU PRODUSELE EUROHEAT

EE. SISUKORD

9.1. WING W100-200-ec elektriskeem
9. 2 WING E100-ec elektriskeem
9. 3. WING E150-ec elektriskeem
9. 4. WING E200-ec elektriskeem
9. 5. C100-200-ec elektriskeem
9. 6. Õhkkardina WING C100-200-ec ja paneeli HMI WING EC ühenduse elektriskeem
9. 7. Õhkkardina WING W100-200-ec, paneeli HMI WING EC ja klapiajami ühenduse elektriskeem
9. 8. Õhkkardina WING E100-200-ec (~400 V toide) ja paneeli HMI WING EC ühenduse elektriskeem
9. 9. Õhkkardina WING E100-ec (~230 V toide) ja paneeli HMI WING EC ühenduse elektriskeem
9. 10. Õhkkardina WING C100-200-ec, paneeli HMI WING EC ja ukseanduri ühenduse elektriskeem
9. 11. Õhkkardina WING W100-200-ec, paneeli HMI WING EC ja ukseanduri ühenduse elektriskeem
9. 12. Õhkkardina WING E100-200-ec (~400 V toide), paneeli HMI WING EC ja ukseanduri ühenduse elektriskeem
9. 13. Õhkkardina WING E100-ec (~230 V toide), paneeli HMI WING EC ja ukseanduri ühenduse elektriskeem
9. 14. Õhkkardina WING C100-200-ec, paneeli HMI WING EC ja ukseanduri grupiühenduse elektriskeem
9. 15. Õhkkardina WING W100-200-ec, paneeli HMI WING EC ja ukseanduri grupiühenduse elektriskeem
9. 16. Õhkkardina WING E100-200-ec (~400 V toide), paneeli HMI WING EC ja ukseanduri grupiühenduse elektriskeem
9. 17. Õhkkardina WING E100-ec (~230V toide), paneeli HMI WING EC ja ukseanduri grupiühenduse elektriskeem
10. VTSi STANDARDGARANTIITINGIMUSED EUROHEATi TOODETELE

LT TURINYS

9.1. Elektros schema WING W100-200-ec
9. 2 Elektros schema WING E100-ec
9. 3 Elektros schema WING E150-ec
9. 4 Elektros schema WING E200-ec
9. 5 Elektros schema WING C100-200-ec
9. 6 WING C100-200-ec uždangos prijungimo prie HMI WING EC panelės schema
9. 7 WING W100-200-ec uždangos prijungimo prie HMI WING EC panelės ir vožtuvo pavaros schema
9. 8 WING E100-200-ec uždangos (maitinimo įtampa ~400V) prijungimo prie HMI WING EC panelės schema
9. 9 WING E100-200-ec uždangos (maitinimo įtampa ~400V) prijungimo prie HMI WING EC panelės schema
9. 10 WING C100-200-ec uždangos prijungimo prie HMI WING EC panelės ir durų jutiklio
9. 11 WING W100-200-ec uždangos prijungimo prie HMI WING EC panelės ir durų jutiklio
9. 12 WING E100-200-ec uždangos (maitinimo įtampa ~400V) prijungimo prie HMI WING EC panelės ir durų jutiklio
9. 13 WING E100-ec uždangos (maitinimo įtampa ~230V) prijungimo prie HMI WING EC panelės ir durų jutiklio
9. 14 WING C100-200-ec uždangos prijungimo prie HMI WING EC panelės ir durų jutiklio grupėje
9. 15 WING W100-200-ec uždangos prijungimo prie HMI WING EC panelės ir durų jutiklio grupėje
9. 16 WING E100-200-ec uždangos (maitinimo įtampa ~400V) prijungimo prie HMI WING EC panelės ir durų jutiklio grupėje
9. 17 WING E100-ec uždangos (maitinimo įtampa ~230V) prijungimo prie HMI WING EC panelės ir durų jutiklio grupėje
10 VTS „EUROHEAT“ GAMINIŲ STANDARTINĖS GARANTIJOS SĄLYGOS

CZ OBSAH

9.1 Elektrické schéma WING W100-200-ec1. Elektrické schéma WING W100-200-ec
9. 2. Elektrické schéma WING E100-ec2. Elektrické schéma WING E100-ec
9. 3. Elektrické schéma WING E150-ec3. Elektrické schéma WING E150-ec
9. 4. Elektrické schéma WING E200-ec4. Elektrické schéma WING E200-ec
9. 5. Elektrické schéma WING C100-200-ec5. Elektrické schéma WING C100-200-ec
9. 6. Schéma zapojení clony WING C100-200-ec k panelu HMI WING EC
9. 7. Schéma zapojení clony WING W100-200-ec k panelu HMI WING EC a pohonem ventilu
9. 8. Schéma zapojení clony WING E100-200-ec (napájení ~400V) k panelu HMI WING EC8. Schéma zapojení clony WING E100-200-ec (napájení ~400V) k panelu HMI WING EC8. Schéma zapojení clony WING E100-200-ec (napájení ~400V) k panelu HMI WING EC
9. 9. Schéma zapojení clony WING E100-200-ec (napájení ~230 V) k panelu HMI WING EC
9. 10. Schéma zapojení clony WING C100-200-ec k panelu HMI WING EC a dveřnímu čidlu10.
9. 11. Schéma spojení zapojení clony WING C100-200-ec k panelu HMI WING EC a dveřnímu čidlu1
9. 12. Schéma zapojení clony WING E100-200-ec (napájení ~400 V) k panelu HMI WING EC a dveřnímu čidlu
9. 13. Schéma zapojení clony WING E100-200-ec (napájení ~230 V) k panelu HMI WING EC a dveřnímu čidlu
9. 14. Schéma zapojení clony WING C100-200-ec k panelu HMI WING EC a dveřnímu čidlu ve skupině
9. 15. Schéma zapojení clony WING W100-200-ec k panelu HMI WING EC a dveřnímu čidlu ve skupině
9. 16. Schéma zapojení clony WING E100-200-ec (napájení ~400V) k panelu HMI WING EC a dveřnímu čidlu ve skupině
9. 17. Schéma zapojení clony WING E100-ec (napájení ~230 V) k panelu HMI WING EC a dveřnímu čidlu ve skupině
10 STANDARDNÍ ZÁRUČNÍ PODMÍNKY VTS PRO PRODUKTY ŘADY EUROHEAT

DE INHALTSVERZEICHNIS

9.1. Schaltplan WING W100-200-ec
9. 2. Schaltplan WING E100-ec
9. 3. Schaltplan WING E150-ec
9. 4. Schaltplan WING E200-ec
9. 5. Schaltplan WING C100-200-ec
9. 6. Schaltplan für den Anschluß des Luftschleiers WING C100-200-ec an die Schalttafel HMI WING EC
9. 7. Schaltplan für den Anschluß des Luftschleiers WING W100-200-ec mit der Schalttafel HMI WING EC und dem Ventil-Stellmotor
9. 8. Schaltplan für den Anschluß des Luftschleiers WING E100-200-ec (Versorgung ~400V) mit der Schalttafel HMI WING EC
9. 9. Schaltplan für den Anschluß des Luftschleiers WING E100-ec (Versorgung ~230V) mit der Schalttafel HMI WING EC
9. 10. Schaltplan für den Anschluß an den Luftschleier WING C100-200-ec der Schalttafel HMI WING EC und des Türsensors
9. 11. Schaltplan für den Anschluß an den Luftschleier WING W100-200-ec der Schalttafel HMI WING EC und des Türsensors
9. 12. Schaltplan für den Anschluß an den Luftschleier WING E100-200-ec (Versorgung ~400V) der Schalttafel HMI WING EC und des Türsensors
9. 13. Schaltplan für den Anschluß an den Luftschleier WING E100-ec (Versorgung ~230V) der Schalttafel HMI WING EC und des Türsensors
9. 14. Schaltplan für den Anschluß an den Luftschleier WING C100-200-ec der Schalttafel HMI WING EC und des Türsensors in der Gruppe
9. 15. Schaltplan für den Anschluß an den Luftschleier WING W100-200-ec der Schalttafel HMI WING EC und des Türsensors in der Gruppe
9. 16. Schaltplan für den Anschluß an den Luftschleier WING E100-200-ec (Versorgung ~400V) der Schalttafel HMI WING EC und des Türsensors in der Gruppe
9. 17. Schaltplan für den Anschluß an den Luftschleier WING E100-ec (Versorgung ~230V) der Schalttafel HMI WING EC und des Türsensors in der Gruppe
10 VTS STANDARD-GARANTIEBEDINGUNGEN FÜR EUROHEAT-PRODUKTE

ITA SOMMARIO

9.1. Schema elettrico WING W100-200-ec
9.2. Schema elettrico WING E100-ec
9.3. Schema elettrico WING E150-ec
9. 4. Schema elettrico WING E200-ec
9. 5. Schema elettrico WING C100-200-ec
9. 6. Schema di collegamento della barriera WING C100-200-ec con pannello HMI WING EC
9. 7. Schema di collegamento della barriera WING W100-200-ec con pannello HMI WING EC e attuatore della valvola
9. 8. Schema di collegamento della barriera WING E100-200-ec (alimentazione ~400V) con pannello HMI WING EC
9. 9. Schema di collegamento della barriera WING E100-ec (alimentazione ~230V) con pannello HMI WING EC
9. 10. Schema di collegamento della barriera WING C100-200-ec con pannello HMI WING EC e sensore a porte
9. 11. Schema di collegamento della barriera WING W100-200-ec con pannello HMI WING EC e sensore a porte
9. 12. Schema di collegamento della barriera WING E100-200-ec (alimentazione ~400V) con pannello HMI WING EC e sensore a porte
13. Schema di collegamento della barriera WING E100-ec (alimentazione ~230V) con pannello HMI WING EC e sensore a porte
9. 14. Schema di collegamento della barriera WING C100-200-ec con pannello HMI WING EC e sensore a porte in gruppo
9. 15. Schema di collegamento della barriera WING W100-200-ec con pannello HMI WING EC e sensore a porte in gruppo
9. 16. Schema di collegamento della barriera WING E100-200-ec (alimentazione ~400V) con pannello HMI WING EC e sensore a porte in gruppo
9. 17. Schema di collegamento della barriera WING E100-ec (alimentazione ~230V) con pannello HMI WING EC e sensore a porte in gruppo
10 CONDIZIONI STANDARD DI GARANZIA VTS PER PRODOTTI EUROHEAT

FR TABLE DES MATIÈRES

9.1. Schéma électrique WING W100-200-ec
9. 2. Schéma électrique WING E100-ec
9. 3. Schéma électrique WING E150-ec
9. 4. Schéma électrique WING E200-ec
9. 5. Schéma électrique WING C100-200-ec
9. 6. Schéma de raccordement du rideau WING C100-200-ec au panneau HMI WING EC
9. 7. Schéma de raccordement du rideau WING W100-200-ec au panneau HMI WING EC et à l'actionneur de soupape
9. 8. Schéma de raccordement du rideau WING E100-200-ec (alimentation ~400V) au panneau HMI WING EC
9. 9. Schéma de raccordement du rideau WING E100-ec (alimentation ~230V) au panneau HMI WING EC
9. 10. Schéma de raccordement du rideau WING C100-200-ec au panneau HMI WING EC et au capteur de porte
9. 11. Schéma de raccordement du rideau WING W100-200-ec au panneau HMI WING EC et au capteur de porte
9. 12. Schéma de raccordement du rideau WING E100-200-ec (alimentation~400V) au panneau HMI WING EC et au capteur de porte
9. 13. Schéma de raccordement du rideau WING E100-ec (alimentation~230V) au panneau HMI WING EC et au capteur de porte
9. 14. Schéma de raccordement du rideau WING C100-200-ec au panneau HMI WING EC et au capteur de porte dans le groupe
9. 15. Schéma de raccordement du rideau WING W100-200-ec au panneau HMI WING EC et au capteur de porte dans le groupe
9. 16. Schéma de raccordement du rideau WING E100-200-ec (alimentation~400V) au panneau HMI WING EC et au capteur de porte dans le groupe
9. 17. Schéma de raccordement du rideau WING E100-ec (alimentation~230V) au panneau HMI WING EC et au capteur de porte dans le groupe

WING W100-200-EC
WING E100-200-EC
WING C100-200-EC

PL

UWAGA! Połączenie elementów automatyki powinno być zrealizowane w sposób zapewniający możliwość obsługi serwisowej. Regulatory powinny być umieszczone w miejscach widocznych z możliwością swobodnej zmiany nastaw. Połączenia instalacji elektrycznej powinna wykonywać osoba o odpowiednich kwalifi kacjach zgodnie z dokumentacją dołączoną do urządzenia oraz z powyższymi schematami połączeń. Bardziej rozbudowane schematy automatyki z aparatami VOLCANO dostępne są na zapytanie.
Rysunki elementów automatyki przedstawiają jedynie wizualizacje przykładowych produktów.

RU

ВНИМАНИЕ! Подключение средств автоматики должно обеспечивать возможность их последующего сервисного обслуживания и ремонта. Контроллеры должны быть размещены на видных местах, обеспечивающих простоту регулировки . Электрические подключения должны выполняться квалифицированным специалистом в соответствии со схемами подключения, указанными ниже. Более обширные схемы автоматизации для VOLCANO предоставляются по запросу.
Схемы элементов автоматики представляют только визуализацию продуктов.

UA

ПРИМІТКА! Підключення елементів автоматики треба виконувати таким чином, щоб спростити сервісне обслуговування. Контролери треба розташовуватися на видних місцях для забезпечення легкості регулювання. Електричні з'єднання мають проводитись кваліфікованим персоналом відповідно до електричних схем підключення, які наведені вище. Більш детальні електричні схеми для тепловентиляторів VOLCANO надаються за запитом.
Креслення елементів автоматики є лише візуалізацію продуктів.

EN

NOTE! Connection of the automatic devices should be done in a way facilitating service procedures. Controllers should be positioned in visible places ensuring ease of adjustment. The connections between electrical installations should be done by a qualified person according to the connection diagrams shown above. More comprehensive automatic device diagrams for VOLCANO unit heaters are available on request.
The automatic element drawings are only a visualization of sample products.

HU

FIGYELEM! A szerelés megkönnyítése érdekében vegye figyelembe az alábbiakat. A szabályzókat könnyen hozzáférhető helyszínre érdemes helyezni. A bekötéseket és elektromos csatlakozásokat csak képzett személy végezze! Kérésre további kapcsolási rajzok is elérhetőek az automatika-elemekhez. Az automatika-elem rajzok csak illusztációk.

LV

PIEZĪME. Automātikas ierīču savienošana jāveic tā, lai atvieglotu tehniskās apkopes procedūru izpildi. Regulatori jānovieto redzamās vietās, lai varētu nodrošināt vieglu regulēšanu. Elektroinstalācijas savienojumi jāveic speciālistam saskaņā ar iepriekš dotajām savienojumu shēmām. Pēc pieprasījuma ir pieejamas VOLCANO sildītāju detalizētākas automātisko ierīču shēmas.
Automātikas elementu zīmējumi ir doti tikai parauga produktu vizualizācijas nolūkā.

RO

NOTA! Conectarea elementelor de automatizare trebuie realizata in asa fel incat sa permita efectuarea procedurilor de service. Controller-ele trebuie amplasate in locatii ce permit operarea facila a acestora. Conexiunile electrice trebuie realizate de personal autorizat, conform diagramelor de conectare prezentate mai jos. Diagrame mai complexe de conectare a perdelelor de aer WING sunt disponibile la cerere.
Imaginile de prezentare a elementelor de automatizare sunt doar vizualizari ale mostrelor.

EE

MÄRKUS! Automaatseadmed tuleks ühendada nii, et neid oleks pärast lihtne hooldada. Reguleerimise hõlbustamiseks tuleks regulaatorid paigutada nähtavasse kohta. Elektripaigaldiste vahelised ühendused peaks teostama väljaõppinud isik vastavalt eespool esitatud ühendusskeemidele. Soovi korral on võimalik saada VOLCANO kütteseadmete automaatikaosade üksikasjalikumaid skeeme.
Automaatikaelementide joonistel on kujutatud üksnes illustreerivaid tootenäidiseid.

LT

DĖMESIO! Automatikos elementai turi būti prijungti taip, kad galima būtų atlikti techninę priežiūrą. Reguliatoriai turi būti įrengti matomose vietose, kur galima lengvai pakeisti nustatymus. Elektros sistemos sujungimus turėtų atlikti kvalifikuotas asmuo, remdamasis pridėta dokumentacija ir aukščiau esančiomis sujungimų schemomis. Išsamesnės automatikos su VOLCANO aparatais schemos pateikiamos pagal pageidavimą.
Automatikos elementų brėžiniuose vaizduojami tik pavyzdiniai produktai.

CZ

POZOR! Zapojení automatických prvků by mělo být provedeno způsobem usnadňujícím servis. Regulátory by měly být umístěny na viditelných místech umožňujících snadné nastavení. Elektrické připojení musí provádět řádně kvalifikovaná osoba podle dokumentace, která byla dodána se zařízením, a podle výše uvedených schémat zapojení. Složitější schémata automatizace s přístroji VOLCANO jsou k dispozici na vyžádání.
Výkresy prvků automatizace jsou jen vizualizací vzorků výrobků.

DE

HINWEIS! Die Verbindung der Steuerungselemente hat eine Servicebetreuung zu lassen. Die Regler sind an sichtbaren Stellen mit Möglichkeit einer freien Änderung von Einstellungen anzuordnen. Elektrische Anschlüsse sind durch ein qualifizierte Person nach Maßgabe der dem Gerät beiliegenden Dokumentation und nach den vorstehenden Schaltplänen auszuführen. Die umfangreicheren Schaltpläne für die Steuerung mit den VOLCANO-Geräten sind auf Anfrage erhältlich. Die Zeichnungen der Steuerungsteile gelten lediglich als Visualisierung der Beispielsprodukte.

ITA

ATTENZIONE! La connessione di elementi degli automatismi dovrà essere realizzata in modo che garantisce la possibilità di eseguire le operazioni di servizio. I regolatori dovranno essere posizionati in posti visibili con la possibilità di eseguire agevoli modifiche di registrazioni. I collegamenti dell'impianto elettrico dovranno essere realizzati da persone con adeguate qualifiche ai sensi della documentazione allegata al dispositivo e secondo gli schemi di allacciamenti di cui sopra. Più dettagliati schemi degli automatismi con dispositivi VOLCANO sono disponibili a richiesta. I disegni dei componenti degli automatismi rappresentano esclusivamente la visualizzazione di prodotti esemplari.

FR

NOTE! La combinaison des composants d'automatisation devrait être réalisée d'une façon permettant de faciliter la maintenance. Les régulateurs devraient être placés dans les endroits visibles tout en assurant un ajustement facile des réglages. La combinaison de l'installation électrique devrait être effectuée par une personne dûment qualifiée conformément à la documentation jointe à l'appareil et aux schémas des combinaisons présentés ci-dessus. Les schémas de l'automatisation plus développées avec les appareils VOLCANO sont disponibles sur demande. Les figures des composants de l'automatisation ne présentent que des visualisations des exemples de produits.

9.1. SCHEMAT ELEKTRYCZNY WING W100-200-EC / ЭЛЕКТРИЧЕСКИЕ СХЕМЫ WING W100-200-EC / ЕЛЕКТРИЧНА СХЕМА ДЛЯ WING W100-200-EC / ELECTRICAL DIAGRAM OF WING W100-200-EC / ELEKTROMOS KAPCSOLÁS - WING W100-200-EC / WING W100-200-EC ELEKTRISKO SAVIENOJUMU SHĒMA / DIAGRAMELE ELECTRICE ALE WING W100-200-CE / WING W100-200-EC ELEKTRISKEEM / ELEKTROS SCHEMA WING W100-200-EC / ELEKTRICKÉ SCHÉMA WING W100-200-EC / SCHALTPLAN WING W100-200-EC / SCHEMA ELETTRICO WING W100-200-EC / SCHÉMA ÉLECTRIQUE WING W100-200-EC

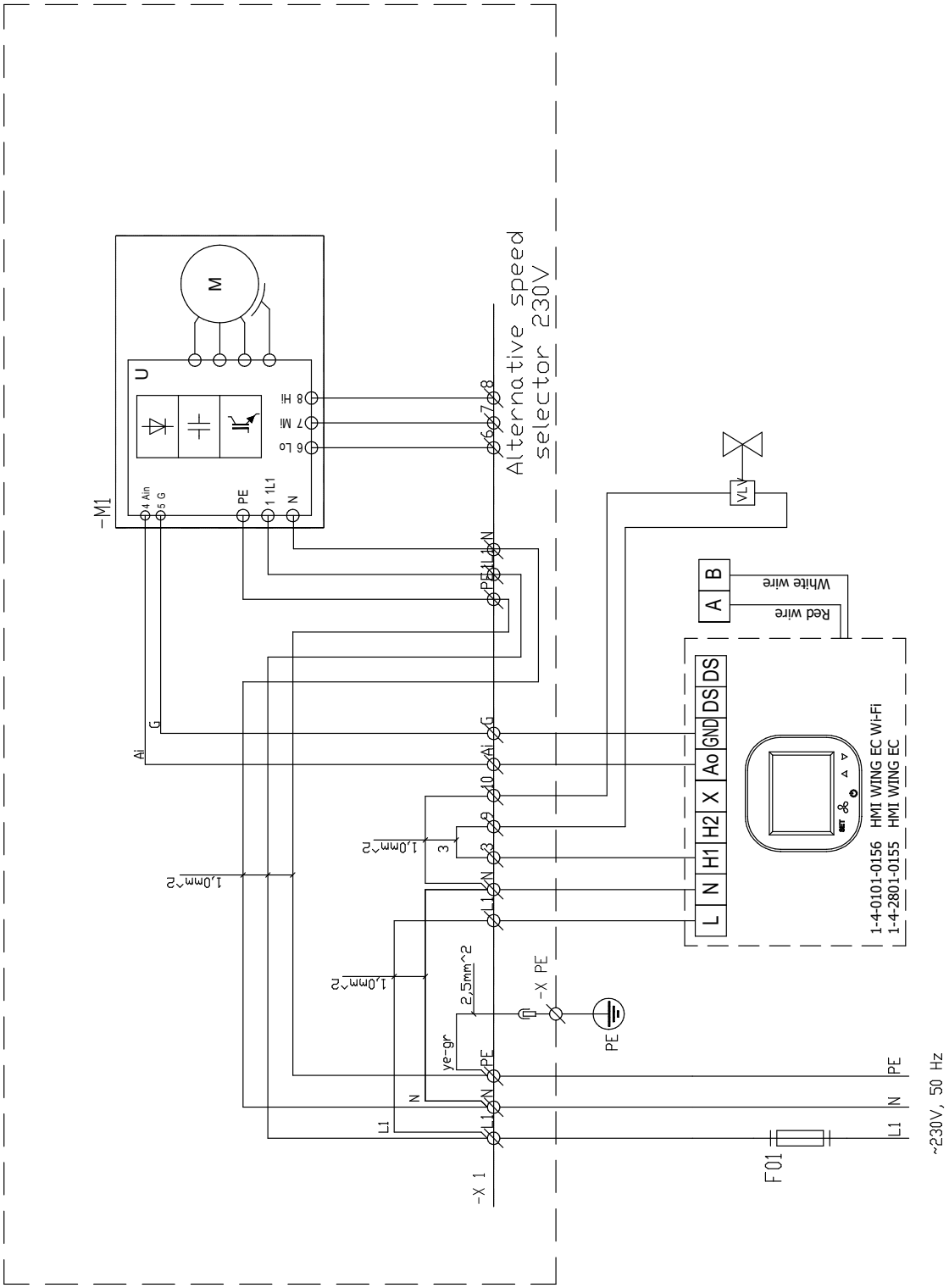

9.2. SCHEMATY ELEKTRYCZNE WING E100 / ЭЛЕКТРИЧЕСКИЕ СХЕМЫ WING E100 / ЕЛЕКТРИЧНА СХЕМА ДЛЯ WING E100 / ELECTRICAL DIAGRAMS OF WING E100 / ELEKTROMOS KAPCSOLÁS - WING E100 / WING E100-EC ELEKTRISKO SAVIENOJUMU SHĒMA / DIAGRAMELE ELECTRICE ALE WING E100-CE / WING E100-EC ELEKTRISKEEM / ELEKTROS SCHEMA WING E100-EC / ELEKTRICKÉ SCHÉMA WING E100-EC / SCHALTPLAN WING E100-EC / SCHEMA ELETTRICO WING E100-EC / SCHÉMA ÉLECTRIQUE WING E100-EC

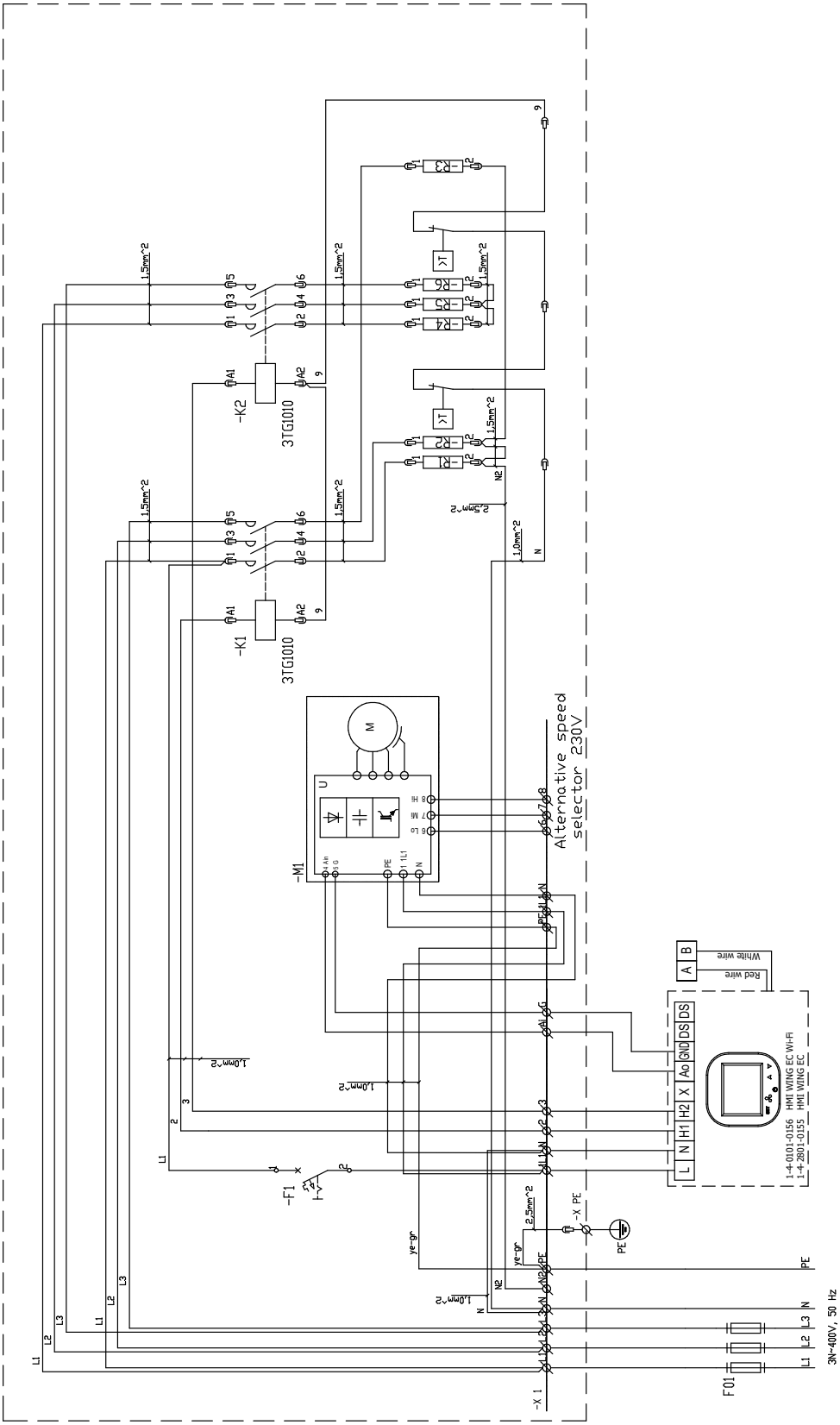

9.3. SCHEMATY ELEKTRYCZNE WING E150 / ЭЛЕКТРИЧЕСКИЕ СХЕМЫ WING E150 / ЕЛЕКТРИЧНА СХЕМА ДЛЯ WING E150 / ELECTRICAL DIAGRAMS OF WING E150 / ELEKTROMOS KAPCSOLÁS - WING E150 / WING E150-EC ELEKTRISKO SAVIENOJUMU SHĒMA / DIAGRAMELE ELECTRICE ALE WING E150-CE / WING E150-EC ELEKTRISKEEM / ELEKTROS SCHEMA WING E150-EC / ELEKTRICKÉ SCHÉMA WING E150-EC / SCHALTPLAN WING E150-EC / SCHEMA ELETTRICO WING E150-EC / SCHÉMA ÉLECTRIQUE WING E150-EC

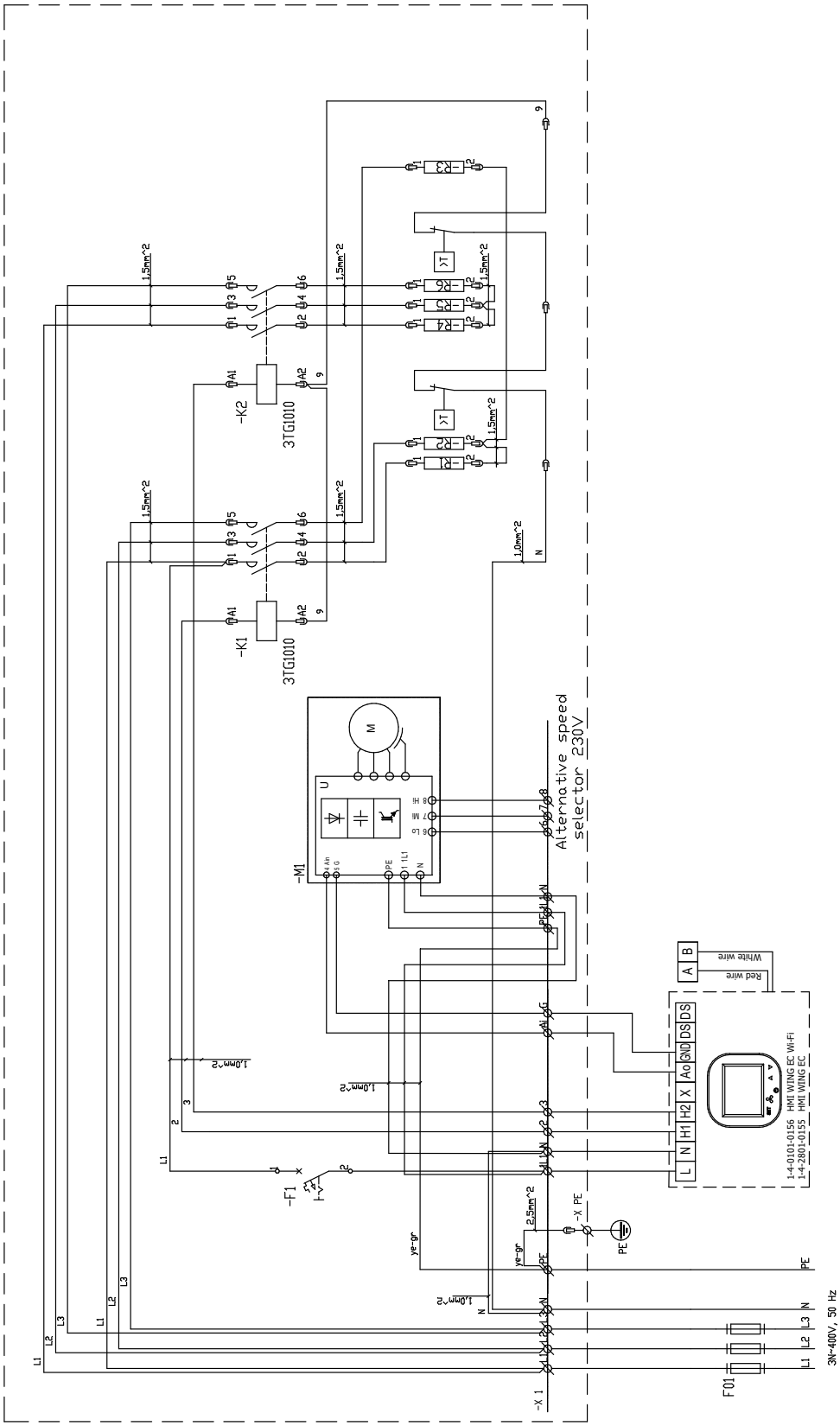

9.4. SCHEMATY ELEKTRYCZNE WING E200 / ЭЛЕКТРИЧЕСКИЕ СХЕМЫ WING E200 / ЕЛЕКТРИЧНА СХЕМА ДЛЯ WING E200 / ELECTRICAL DIAGRAMS OF WING E200 / ELEKTROMOS KAPCSOLÁS - WING E200 / WING E200-EC ELEKTRISKO SAVIENOJUMU SHĒMA / DIAGRAMELE ELECTRICE ALE WING E200-CE / WING E200-EC ELEKTRISKEEM / ELEKTROS SCHEMA WING E200-EC / ELEKTRICKÉ SCHÉMA WING E200-EC4 / SCHALTPLAN WING E200-EC / SCHEMA ELETTRICO WING E200-EC / SCHÉMA ÉLECTRIQUE WING E200-EC

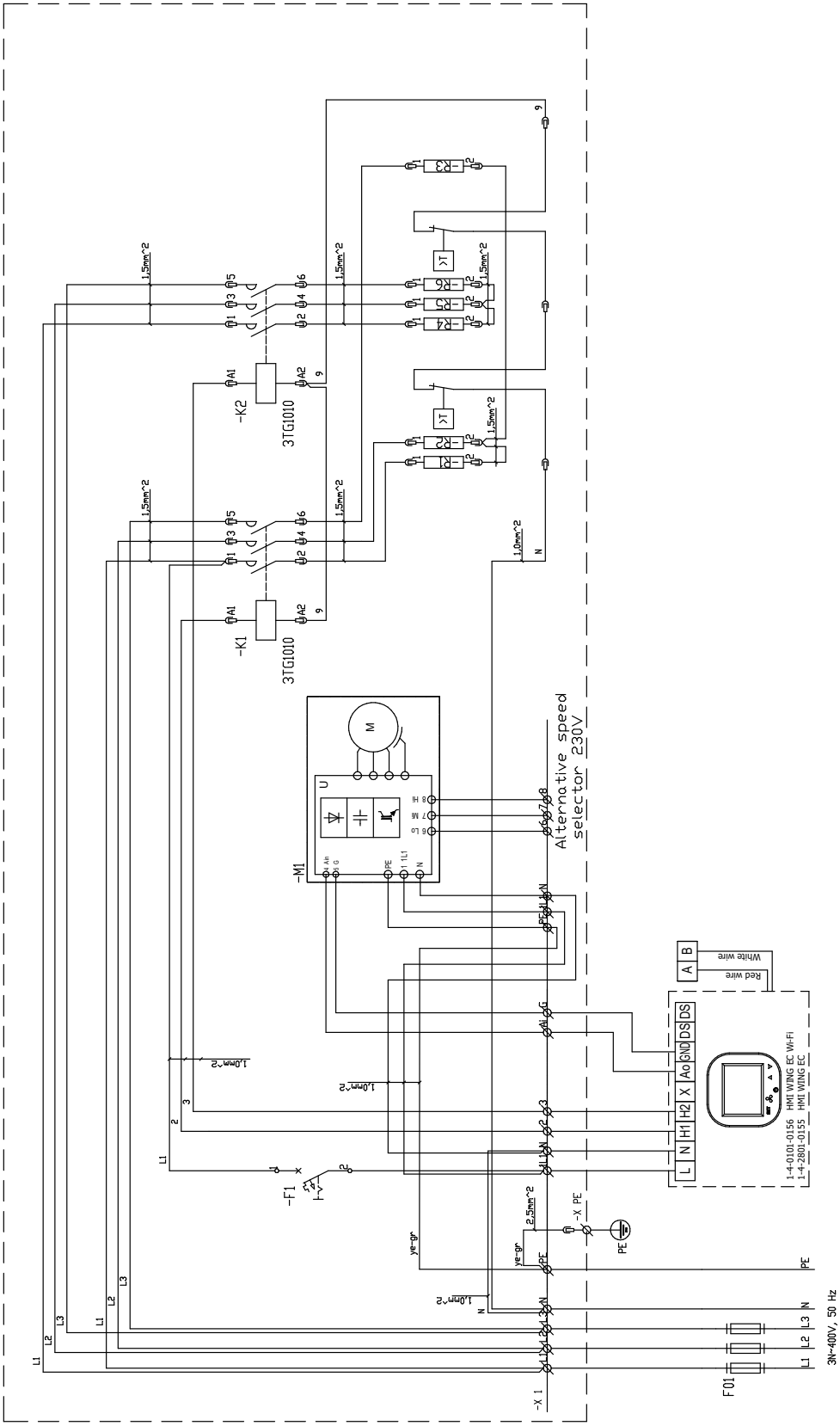

9.5. SCHEMAT ELEKTRYCZNY WING C100-200-EC / ЭЛЕКТРИЧЕСКИЕ СХЕМЫ WING C100-200-EC / ЕЛЕКТРИЧНА СХЕМА ДЛЯ WING C100-200-EC / ELECTRICAL DIAGRAM OF WING C100-200-EC / ELEKTROMOS KAPCSOLÁS - WING C100-200-EC / WING C100-200-EC ELEKTRISKO SAVIENOJUMU SHĒMA / DIAGRAMELE ELECTRICE ALE C100-200-CE / C100-200-EC ELEKTRISKEEM / ELEKTROS SCHEMA WING C100-200-EC / ELEKTRICKÉ SCHÉMA WING C100-200-EC / SCHALTPLAN WING C100-200-EC / SCHEMA ELETTRICO WING C100-200-EC / SCHÉMA ÉLECTRIQUE WING C100-200-EC

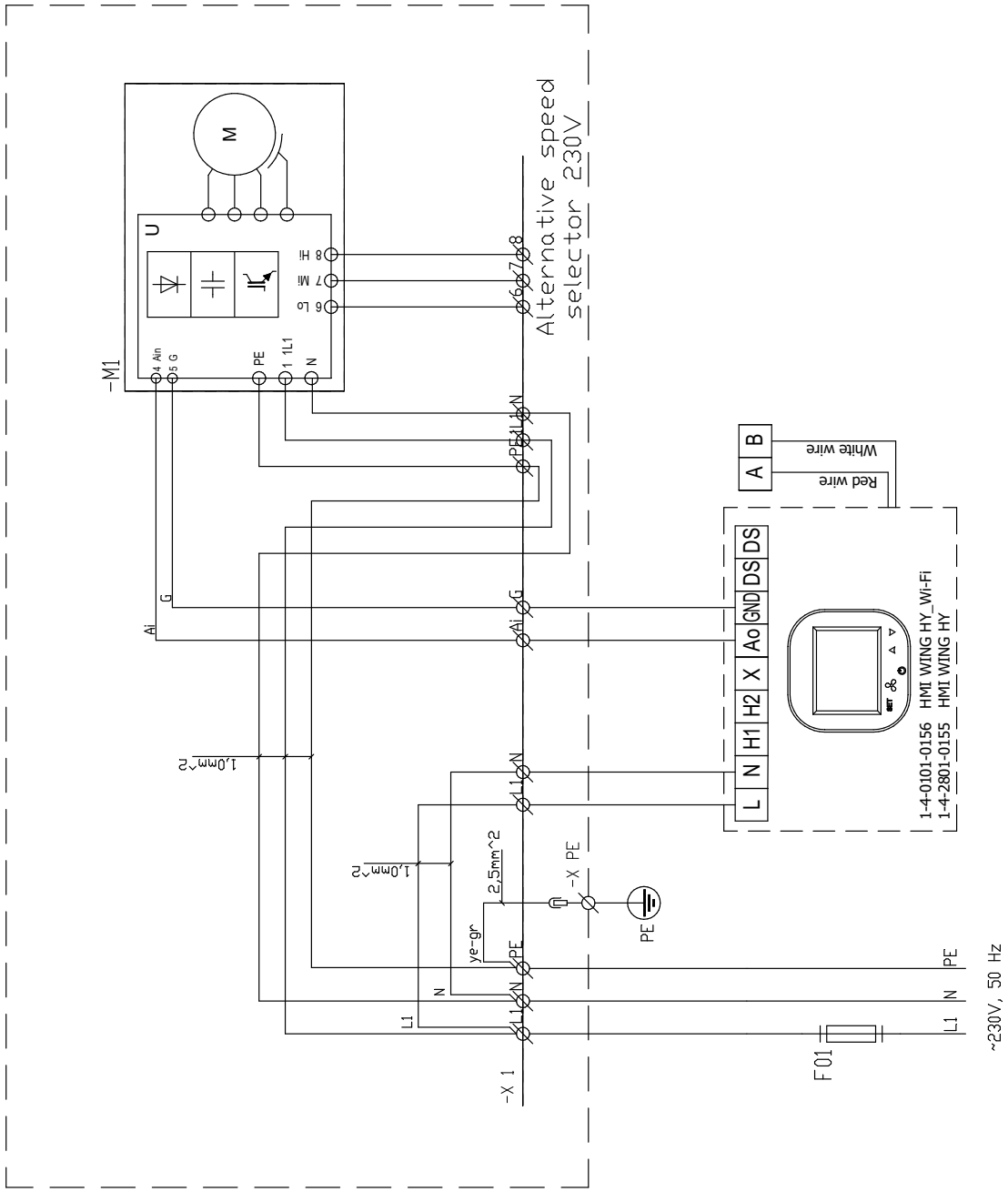

9.6 . Schemat podłączenia kurtyny WING C100-200-ec z panelem HMI WING EC / Электрическая схема подключения WING C100-200-EC к контроллеру HMI WING EC / Електрична схема підключення завіси WING C100-200-ec до панелі HMI WING EC / Electrical diagram of connection of WING C100-200-ec curtain to the panel HMI WING EC / Elektromos kapcsolás WING C100-200 EC motoros légfüggönyhöz HMI WING EC vezérlőhöz / Elektriskā shēma aizkara WING C100-200-EC savienošanai ar paneli HMI WING EC / Diagramele electrice ale conectarii WING C100-200-CE la controller-ul HMI WING CE / Ohkkardina WING C100-200-ec ja paneeli HMI WING EC ühenduse elektriskeem / WING C100-200-ec uždangos prijungimo prie HMI WING EC panelės schema / Schéma zapojení clony WING C100-200-ec k panelu HMI WING EC / Schaltplan für den Anschluß des Luftschleiers WING C100-200-ec an die Schalttafel HMI WING EC / Schema di collegamento della barriera WING C100-200-ec con pannello HMI WING EC / Schéma de raccordement du rideau WING C100-200-ec au panneau HMI WING EC

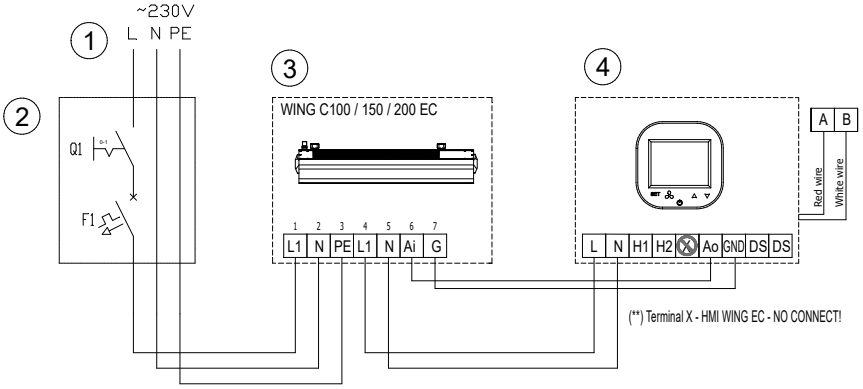

PL
1-zasilanie 230V - 50Hz*
2-wyłącznik główny, bezpieczniki*
3-WING C100-200-EC
4-panel HMI WING EC

RU
1. Электропитание: 230В - 50Гц
2. Главный выключатель, предохранитель*
3. WING C100-200-EC
4. Контроллер HMI WING EC

UA
1-живлення: 230В - 50Гц*
2-головний вимикач, запобіжники*
3-WING C100-200-EC
4-панель HMI WING EC

EN
1-supply: 230V - 50Hz*
2-main switch, fuses*
3-WING C100-200-EC
4-panel HMI WING EC

HU
1, tápellátás: 230V 50Hz*
2, főkapcsoló, biztosíték
3, WING C100-200 EC motorral
4, HMI WING EC motorral

LV
1-barošana: 230V - 50Hz*
2-galvenais slēdzis, drošinātāji*
3-WING C100-200-EC
4-panelis HMI WING EC

RO
1-alimentare: 230V - 50Hz*
2-comutator principal, sigurante*,
3-WING C100-200-CE
4-controller HMI WING CE

EE
1 - toide: 230 V / 50 Hz*
2 - pealüliti, kaitsmed*
3 - WING C100-200-ec
4 - paneel HMI WING EC

LT
1-maitinimas 230V - 50Hz*
2-pagrindinis jungiklis, saugikliai*
3-WING C100-200-ec
4-HMI WING EC panelė

CZ
1-napájení 230 V - 50 Hz*
2-hlavní vypínač, pojistky*
3-WING C100-200-ec
4-panel HMI WING EC

DE
1- Versorgung 230V - 50Hz*
2-Hauptschalter, Sicherungen*
3-WING C100-200-ec
4-Schalttafel HMI WING EC

ITA
1- alimentazione 230V - 50Hz*
2- interruttore generale, fusibili*
3-WING C100-200-ec
4- pannello HMI WING EC

FR
1-alimentation 230V - 50Hz*
2-interrupteur général, fusibles*
3-WING C100-200-ec
4-panneau HMI WING EC

9.7 . Schemat podłączenia kurtyny WING W100-200-ec z panelem HMI WING EC i siłownikiem zaworu / Электрическая схема подключения WING W100-200-EC к контроллеру HMI WING EC и сервоприводу водяного клапана / Електрична схема підключення завіси WING W100-200-ec до панелі HMI WING EC та клапана з сервоприводом / Electrical diagram of connection of WING W100-200-ec curtain to the panel HMI WING EC and valve actuator / Elektromos kapcsolás WING W100-200 EC motoros légfüggönyhöz HMI WING EC vezérlőhöz és szelep és szelepmozgatóhoz / Elektriskā shēma aizkara WING W100-200-EC savienošanai ar paneli HMI WING EC un vārsta piedziņu / Diagramele electrice ale conectarii WING W100-200-CE la controller-ul HMI WING EC si vana cu 2 cai cu servomotor / Õhkkardina WING W100-200-ec, paneeli HMI WING EC ja klapiajami ühenduse elektriskeem / WING W100-200-ec uždangos prijungimo prie HMI WING EC panelės ir vožtuvo pavaros schema / Schéma zapojení clony WING W100-200-ec k panelu HMI WING EC a pohonem ventilu / Schaltplan für den Anschluß des Luftschleiers WING W100-200-ec mit der Schalttafel HMI WING EC und dem Ventil-Stellmotor / Schema di collegamento della barriera WING W100-200-ec con pannello HMI WING EC e attuatore della valvola / Schéma de raccordement du rideau WING W100-200-ec au panneau HMI WING EC et à l'actionneur de soupape

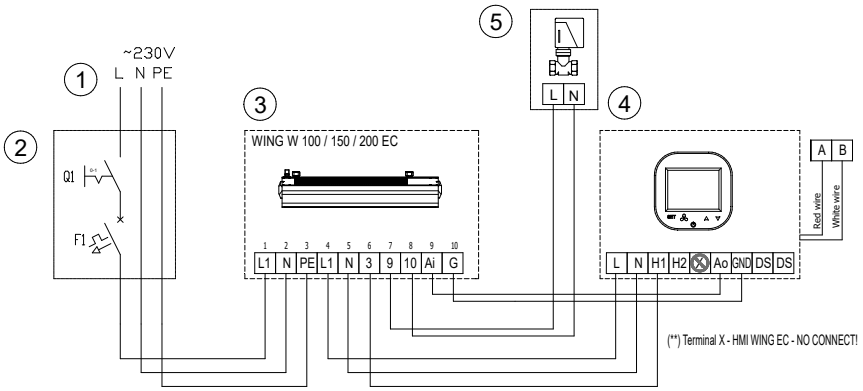

PL
1-zasilanie 230V - 50Hz*
2-wyłącznik główny, bezpieczniki*
3-WING W100-200-EC
4-panel HMI WING EC
5 - siłownik zaworu

RU
1. Электропитание: 230В - 50Гц
2. Главный выключатель, предохранитель
3. WING W100-200-EC
4. Контроллер HMI WING EC
5. Сервопривод водяного клапана

UA
1-живлення: 230В - 50Гц*
2-головний вимикач, запобіжники*
3-WING W100-200-EC
4-панель HMI WING EC
5-клапан з сервоприводом

EN
1-supply: 230V - 50Hz*
2-main switch, fuses*
3-WING W100-200-EC
4-panel HMI WING EC
5-valve actuator

HU
1, tápellátás: 230V 50Hz*
2, főkapcsoló, biztosíték
3, WING C100-200 EC motorral
4, HMI WING EC motorral
5, Szelep és szelepmozgató

LV
1-barošana: 230V - 50Hz*
2-galvenais slēdzis, drošinātāji*
3-WING W100-200-EC
4-panelis HMI WING EC
5-vārsta piedziņa

RO
1-alimentare: 230V - 50Hz*
2-comutator principal, sigurante*
3-WING W100-200-ec
4-controller HMI WING EC
5-vana cu 2 cai cu servomotor

EE
1 - toide: 230 V / 50 Hz*
2 - pealüliti, kaitsmed*
3 - WING W100-200-ec
4 - paneel HMI WING EC
5 - klapiajam

LT
1-maitinimas 230V - 50Hz*
2-pagrindinis jungiklis, saugikliai*
3-WING W100-200-ec
4-HMI WING EC panelė
5-vožtuvo pavara

CZ
1-napájení 230 V - 50 Hz*
2-hlavní vypínač, pojistky*
3-WING W100-200-ec
4-panel HMI WING EC
5 - pohon ventilu

DE
1-Versorgung 230V - 50Hz*
2-Hauptschalter, Sicherungen*
3-WING W100-200-ec
4-Schalttafel HMI WING EC, 5 - Verntil-Stellmotor

ITA
1- alimentazione 230V - 50Hz*
2- interruttore generale, fusibili*
3-WING W100-200-ec
4- pannello HMI WING EC
5- attuatore della valvola

FR
1-alimentation 230V - 50Hz*
2-interrupteur général, fusibles*
3-WING W100-200-ec
4-panneau HMI WING EC
5 -actionneur de soupape

9.8. Schemat podłączenia kurtyny WING E100-200-ec (zasilanie ~400V) z panelem HMI WING EC / Электрическая схема подключения WING E100-200-EC к контроллеру HMI WING EC (источник электропитания~400В) / Електрична схема підключення завіси WING E100-200-ec (джерело живлення ~400В) до панелі HMI WING EC / Electrical diagram of connection of WING E100-200-ec curtain (power supply ~400V) to the panel HMI WING EC / Elektromos kapcsolás WING E100-200 EC (tápellátás -400V) motoros légfüggönyhöz HMI WING EC vezérlőhöz / Elektriskā shēma aizkara WING E100-200-EC (barošana ~400 V) savienošanai ar paneli HMI WING EC / Diagramele electrice ale conectarii WING E100-200-CE (alimentare ~400V) la controller-ul HMI WING CE / Õhkkardina WING E100-200-ec (~400 V toide) ja paneeli HMI WING EC ühenduse elektriskeem / WING E100-200-ec uždangos (maitinimo įtampa ~400V) prijungimo prie HMI WING EC panelės schema / Schéma zapojení clony WING E100-200-ec (napájení ~400V) k panelu HMI WING EC / Schaltplan für den Anschluß des Luftschleiers WING E100-200-ec (Versorgung ~400V) mit der Schalttafel HMI WING EC / Schema di collegamento della barriera WING E100-200-ec (alimentazione ~400V) con pannello HMI WING EC / Schéma de raccordement du rideau WING E100-200-ec (alimentation ~400V) au panneau HMI WING EC

Zacisk N2 - WING E 100-ec - NIE PODŁĄCZAĆ!(*)
Термінал N2 - WING E 100-ec - НЕМАЄ ПІДКЛЮЧЕННЯ!(*)
Terminal N2 - WING E 100-ec - NO CONNECT!(*)
Az N2 kapcsolót ne kösse be!(*)
Spaile N2 – WING E 100-EC – NEPIEVIENOT!(*)
Terminal N2 - WING E 100-CE - NU CONECTATI!(*)
Klemm N2 – WING E 100-ec – MITTE ÜHENDADA!(*)
gnybtas N2 - WING E 100-ec - NEJUNGTI!(*)
Svorka N2 - WING E 100-ec - NEPŘIPOJOVAT!(*)
Klemme N2 - WING E 100-ec - NICHT ANSCHLIESSEN!(*)
Morsetto N2 - WING E 100-ec - NON COLLEGARE!(*)
Borne N2 - WING E 100-ec - NE PAS CONNECTER!(*)

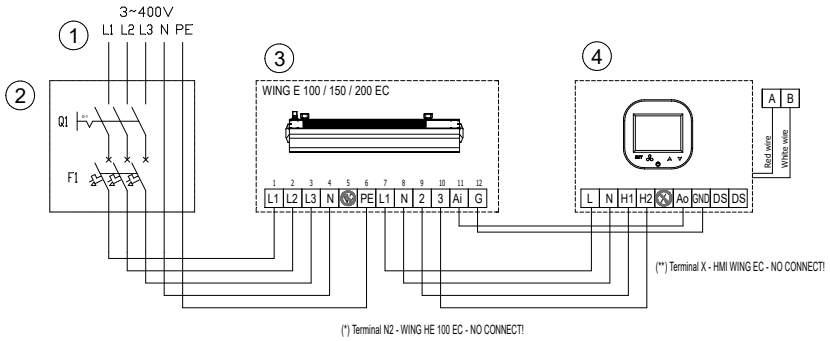

PL
1-zasilanie 230V - 50Hz*
2-wyłącznik główny, bezpieczniki*
3-WING E100-200-ec
4-panel HMI WING EC

RU
1. Электропитание: 230В - 50Гц
2. Главный выключатель, предохранитель
3. WING E100-200-EC
4. Контроллер HMI WING EC

UA
1-живлення: 230В - 50Гц*
2-головний вимикач, запобіжники*
3-WING E100-200-EC
4-панель HMI WING EC

EN
1-supply: 230V - 50Hz*
2-main switch, fuses*
3-WING E100-200-ec
4-panel HMI WING EC

HU
1, tápellátás: 230V 50Hz*
2, főkapcsoló, biztosíték
3, WING C100-200 EC motorral
4, HMI WING EC motorral

LV
1-barošana: 230V - 50Hz*
2-galvenais slēdzis, drošinātāji*
3-WING E100-200-EC
4-panelis HMI WING EC

RO
1-alimentare: 230V - 50Hz*
2-comutator principal, sigurante*
3-WING E100-200-CE
4-controller HMI WING CE

EE
1 - toide: 230 V / 50 Hz*
2 - pealüliti, kaitsmed*
3 - WING E100-200-ec
4 - paneel HMI WING EC

LT
1-maitinimas 230V - 50Hz*
2-pagrindinis jungiklis, saugikliai*
3-WING E100-200-ec
4-HMI WING EC panelė

CZ
1-napájení 230 V - 50 Hz*
2-hlavní vypínač, pojistky*
3-WING E100-200-ec
4-panel HMI WING EC

DE
1-Versorgung 230V - 50Hz*
2-Hauptschalter, Sicherungen*
3-WING E100-200-ec
4-Schalttafel HMI WING EC

ITA
1- alimentazione 230V - 50Hz*
2- interruttore generale, fusibili*
3-WING E100-200-ec
4- pannello HMI WING EC

FR
1-alimentation 230V - 50Hz*
2-interrupteur général, fusibles*
3-WING E100-200-ec
4-panneau HMI WING EC

9.9 . Schemat podłączenia kurtyny WING E100-ec (zasilanie ~230V) z panelem HMI WING EC / Электрическая схема подключения WING E100-EC к контроллеру HMI WING EC (источник электропитания~230V) / Електрична схема підключення завіси WING E100-ec (джерело живлення ~230В) до панелі HMI WING EC / Electrical diagram of connection of WING E100-ec curtain (power supply ~230V) to the panel HMI WING EC / Elektromos kapcsolás WING E100 EC (tápellátás -230V) motoros légfüggönyhöz HMI WING EC vezérlőhöz / Elektriskā shēma aizkara WING E100-EC (barošana ~230 V) savienošanai ar paneli HMI WING EC / 9. Diagramele electrice ale conectarii WING E100-CE (alimentare ~230V) la controller-ul HMI WING CE / Õhkkardina WING E100-ec (~230 V toide) ja paneeli HMI WING EC ühenduse elektriskeem / WING E100-200-ec uždangos (maitinimo įtampa ~400V) prijungimo prie HMI WING EC panelės schema / Schéma zapojení clony WING E100-200-ec (napájení ~230 V) k panelu HMI WING EC / Schaltplan für den Anschluß des Luftschleiers WING E100-ec (Versorgung ~230V) mit der Schalttafel HMI WING EC / Schema di collegamento della barriera WING E100-ec (alimentazione ~230V) con pannello HMI WING EC / Schéma de raccordement du rideau WING E100-ec (alimentation ~230V) au panneau HMI WING EC

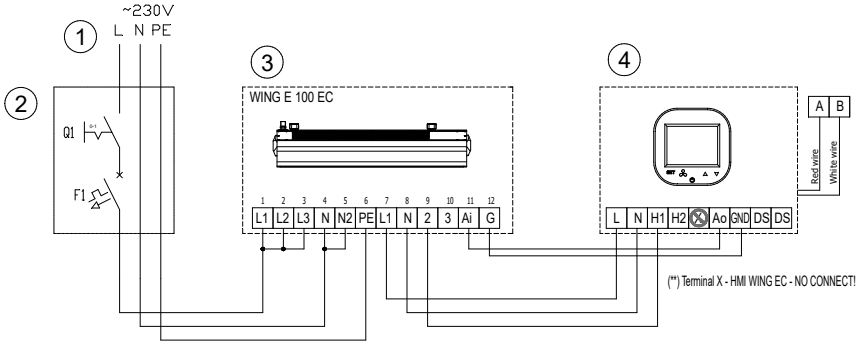

PL
1-zasilanie 230V - 50Hz*
2-wyłącznik główny, bezpieczniki*
3-WING E100-ec
4-panel HMI WING EC

RU
1. Электропитание: 230В - 50Гц
2. Главный выключатель, предохранитель
3. WING E100-200-EC
4. Контроллер HMI WING EC

UA
1-живлення: 230В - 50Гц*
2-головний вимикач, запобіжники*
3-WING E100-200-ec
4-панель HMI WING EC

EN
1-supply: 230V - 50Hz*
2-main switch, fuses*
3-WING E100-200-ec
4-panel HMI WING EC

HU
1, tápellátás: 230V 50Hz*
2, főkapcsoló, biztosíték
3, WING C100-200 EC motorral
4, HMI WING EC motorra

LV
1-barošana: 230V - 50Hz*
2-galvenais slēdzis, drošinātāji*
3-WING E100-200-EC
4-panelis HMI WING EC l

RO
1-alimentare: 230V - 50Hz*
2-comutator principal, sigurante*,
3-WING E100-200-CE
4-controller HMI WING EC

EE
1 - toide: 230 V / 50 Hz*
2 - pealüliti, kaitsmed*
3 - WING E100-200-ec
4 - paneel HMI WING EC

LT
1-maitinimas 230V - 50Hz*
2-pagrindinis jungiklis, saugikliai*
3-WING E100-ec
4-HMI WING EC panelė

CZ
1-napájení 230 V - 50 Hz*
2-hlavní vypínač, pojistky*
3-WING E100-200-ec
4-panel HMI WING EC

DE
1-Versorgung 230V - 50Hz*
2-Hauptschalter, Sicherungen*
3-WING E100-ec
4-Schalttafel HMI WING EC

ITA
1- alimentazione 230V - 50Hz*
2- interruttore général, fusibles*
3-WING E100-ec
4- pannello HMI WING EC

FR
1-alimentation 230V - 50Hz*
2-interrupteur général, fusibles*
3-WING E100-ec
4-panneau HMI WING EC

WING W100-200-EC
WING E100-200-EC
WING C100-200-EC

9.10. Schemat podłączenia kurtyny WING C100-200-ec z panelem HMI WING EC i czujnikiem drzwiowym / Электрическая схема подключения WING C100-200-EC к контроллеру HMI WING EC и дверному датчику / Електрична схема підключення завіси WING C100-200-ec до панелі HMI WING EC та кімнатного датчика / Electrical diagram of connection of WING C100-200-ec curtain to the panel HMI WING EC and door sensor / Elektromos kapcsolás WING C100-200 EC (tápellátás -400V) motoros légfüggönyhöz HMI WING EC vezérlőhöz és ajtónyitás érzékelőhöz / Elektriskā shēma aizkara WING C100-200-EC savienošanai ar paneli HMI WING EC un durvju sensoru / Diagramele electrice ale conectarii WING C100-200-CE la controller-ul HMI WING CE si senzor de usa / Õhkkardina WING C100-200-ec, paneeli HMI WING EC ja ukseanduri ühenduse elektriskeem / WING C100-200-ec uždangos prijungimo prie HMI WING EC panelės ir durų jutiklio / Schéma zapojení clony WING C100-200-ec k panelu HMI WING EC a dveřnímu čidlu / Schaltplan für den Anschluß an den Luftschleier WING C100-200-ec der Schalttafel HMI WING EC und des Türsensors / Schema di collegamento della barriera WING C100-200-ec con pannello HMI WING EC e sensore a porte / Schéma de raccordement du rideau WING C100-200-ec au panneau HMI WING EC et au capteur de porte

*w skład urządzenia nie wchodzą: wyłącznik główny urządzenia, bezpieczniki oraz kabel zasilający / * Устройство не включает в себя: главный выключатель, предохранители и кабель электропитания / * пристрій не включає в себе: головний вимикач, запобіжники і кабель живлення / * the device does not include: the main switch, fuses and feeder cable / *a készülék nem tartalmazza: főkapcsoló, biztosíték és tápkábel / * ierīces komplektācijā nav ietverts: galvenais slēdzis, drošinātāji un barošanas kabelis / * echipamentul nu include: comutator principal, sigurante si cablaje / * Seadme komplekt ei sisalda järgmisi osi: pealüliti, kaitsmed ja toitekaabel / *į įrenginio komplektaciją neįeina: pagrindinis įrenginio jungiklis, saugikliai ir maitinimo kabelis / *zařízení nezahrnuje: hlavní vypínač zařízení, pojistky a napájecí kabel / *Das Gerät beinhaltet nicht: Hauptschalter des Gerätes, Sicherungen und Stromkabel / * il dispositivo non include: interruttore generale del dispositivo, fusibili e cavo di alimentazione / * l'appareil n'est pas équipé de: interrupteur général, fusibles et câble d'alimentation

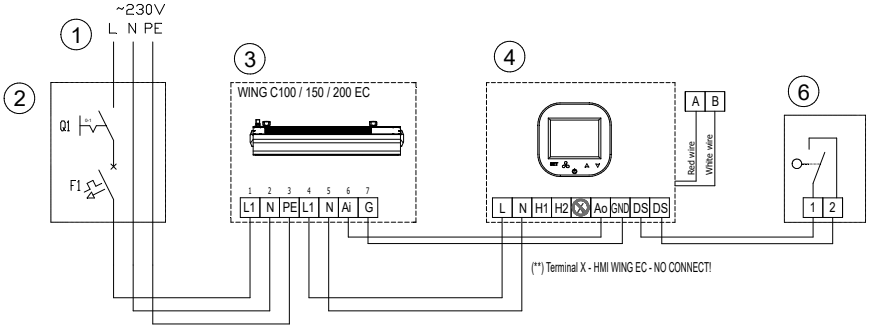

PL
1-zasilanie 230V - 50Hz*
2-wyłącznik główny, bezpieczniki*
3-WING C100-200-ec ,
4-panel HMI WING EC,
6-czujnik drzwiowy: Un=230VAC; In= min. 3A; NO circuit ; IP min. 44

RU
1. Электропитание: 230В - 50Гц
2. Главный выключатель, предохранитель
3. WING E100-200-EC
4. Контроллер HMI WING EC
5. Дверной датчик Uн=230В AC, Iн=мин. 3А; схема не представлена; IP мин. 44

UA
1-живлення: 230В - 50Гц*
2-головний вимикач, запобіжники*
3-WING E100-200-ec
4-панель HMI WING EC
6-кімнатний датчик: Uном=230В змінного струму; Iном= мін. 3А; HP контакт; IP мін. 44

EN
1-supply: 230V - 50Hz*
2-main switch, fuses*
3-WING E100-200-ec
4-panel HMI WING EC
6-door sensor: Un=230VAC; In= min. 3A; NO circuit ; IP min. 44

HU
1, tápellátás: 230V 50Hz*
2, főkapcsoló, biztosíték
3, WING C100-200 EC motorral
4, HMI WING EC motorral
6, ajtónyitás érzékelő: Un= 230VAC, In= min. 3A, nem zárt, IP védelem min. 44

LV
1-barošana: 230V - 50Hz*
2-galvenais slēdzis, drošinātāji*
3-WING E100-200-EC
4-panelis HMI WING EC
6-durvju sensors: Un = 230 VAC; In = min. 3A; NO ķēde ; IP min. 44

RO
1-alimentare: 230V - 50Hz*
2-comutator principal, sigurante*
3-WING C100-200-CE
4-controller HMI WING EC
6-senzor de usa: Un=230VAC; In= min. 3A; NO circuit ; IP min. 44

EE
1 - toide: 230 V / 50 Hz*
2 - pealüliti, kaitsmed*
3 - WING E100-200-ec
4 - paneel HMI WING EC
6 - ukseandur: Un = 230 VAC; In= min. 3A; ahel PUUDUB; IP min. 44

LT
1-maitinimas 230V - 50Hz*
2-pagrindinis jungiklis, saugikliai*
3-WING C100-200-ec
4-HMI WING EC panelė
6-durų jutiklis: Un=230VAC; In= min. 3A; NO circuit ; IP min. 44

CZ
1-napájení 230 V - 50 Hz*
2-hlavní vypínač, pojistky*
3-WING C100-200-ec
4-panel HMI WING EC
6-dveřní čidlo: Un=230 VAC; In= min. 3A; NO circuit ; IP min. 44

DE
1-Versorgung 230V - 50Hz*
2-Hauptschalter , Sicherungen*
3-WING C100-200-ec
4-Schalttafel HMI WING EC
6-Türsenson: Un=230VAC; In= min. 3A; NO circuit ; IP min. 44

ITA
1- alimentazione 230V - 50Hz*
2- interruttore generale, fusibili*
3-WING C100-200-ec
4- pannello HMI WING EC
6- sensore a porte: Un=230VAC; In= min. 3A; NO circuit ; IP min. 44

FR
1-alimentation 230V - 50Hz*
2-interrupteur général, fusibles* ,
3-WING C100-200-ec
4-panneau HMI WING EC
6 -capteur de porte: Un=230VAC; In= min. 3A; NO circuit ; IP min. 44

9.11. Schemat podłączenia kurtyny WING W100-200-ec z panelem HMI WING EC i czujnikiem drzwiowym / Электрическая схема подключения WING W100-200-EC к контроллеру HMI WING EC и дверному датчику / Електрична схема підключення завіси WING W100-200-ec до панелі HMI WING EC та кімнатного датчика / Electrical diagram of connection of WING W100-200-ec curtain to the panel HMI WING EC and door sensor / Elektromos kapcsolás WING W100-200 EC (tápellátás -400V) motoros légfüggönyhöz HMI WING EC vezérlőhöz és ajtónyitás érzékelőhöz / 11. Elektriskā shēma aizkara WING W100-200-EC savienošanai ar paneli HMI WING EC un durvju sensoru / Diagramele electrice ale conectarii WING W100-200-CE la controller-ul HMI WING CE si senzor de usa / Õhkkardina WING W100-200-ec, paneeli HMI WING EC ja ukseanduri ühenduse elektriskeem / WING W100-200-ec uždangos prijungimo prie HMI WING EC panelės ir durų jutiklio / Schéma spojení zapojení clony WING C100-200-ec k panelu HMI WING EC a dveřnímu čidlu / Schaltplan für den Anschluß an den Luftschleier WING W100-200-ec der Schalttafel HMI WING EC und des Türsensors / Schema di collegamento della barriera WING W100-200-ec con pannello HMI WING EC e sensore a porte / Schéma de raccordement du rideau WING W100-200-ec au panneau HMI WING EC et au capteur de porte

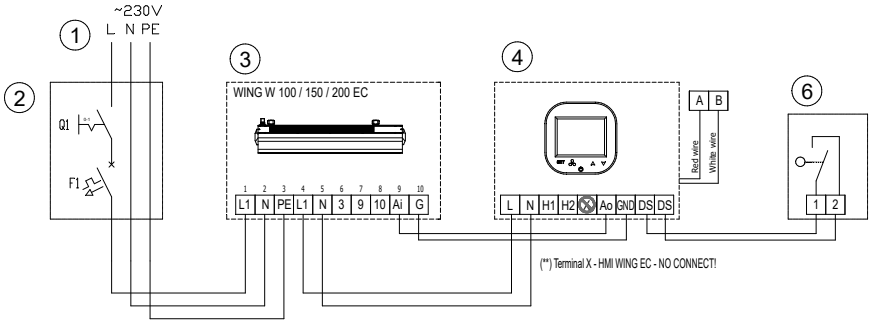

PL
1-zasilanie 230V - 50Hz*
2-wyłącznik główny, bezpieczniki*
3-WING W100-200-ec ,
4-panel HMI WING EC
6-czujnik drzwiowy

RU
1. Электропитание: 230В - 50Гц
2. Главный выключатель, предохранитель*
3. WING E100-200-EC
4. Контроллер HMI WING EC
5. Дверной датчик Uн=230В AC, Iн=мин. 3А; схема не представлена; IP мин. 44

UA
1-живлення: 230В - 50Гц*
2-головний вимикач, запобіжники*
3-WING E100-200-ec
4-панель HMI WING EC
6-кімнатний датчик: Uном=230В змінного струму; Iном= мін. 3А; HP контакт; IP мін. 44

EN
1-supply: 230V - 50Hz*
2-main switch, fuses*
3-WING E100-200-ec
4-panel HMI WING EC,
6-door sensor: Un=230VAC In= min. 3A; NO circuit ; IP min. 44

HU
1, tápellátás: 230V 50Hz*
2, főkapcsoló, biztosíték
3, WING C100-200 EC motorral
4, HMI WING EC motorral
6, ajtónyitás érzékelő: Un= 230VAC, In= min. 3A, nem zárt, IP védelem min. 44

LV
1-barošana: 230V - 50Hz*
2-galvenais slēdzis, drošinātāji*
3-WING E100-200-EC
4-panelis HMI WING EC
6-durvju sensors: Un = 230 VAC; In = min. 3A; NO ķēde ; IP min. 44

RO
1-alimentare: 230V - 50Hz*
2-comutator principal, sigurante*,
3-WING W100-200-CE
4-controller HMI WING EC
6-senzor de usa: Un=230VAC; In= min. 3A; NO circuit ; IP min. 44

EE
1 - toide: 230 V / 50 Hz*
2 - pealüliti, kaitsmed*
3 - WING E100-200-ec
4 - paneel HMI WING EC
6 - ukseandur: Un = 230 VAC; In= min. 3A; ahel PUUDUB; IP min. 44

LT
1-maitinimas 230V - 50Hz*
2-pagrindinis jungiklis, saugikliai*
3-WING W100-200-ec
4-HMI WING EC panelė
6-durų jutiklis:

CZ
1-napájení 230 V - 50 Hz*
2-hlavní vypínač, pojistky*
3-WING W100-200-ec
4-panel HMI WING EC, 6-dveřní čidlo

DE
1-Versorgung 230V - 50Hz*
2-Hauptschalter , Sicherungen*
3-WING W100-200-ec
4-Schalttafel HMI WING EC
6-Türsensor

ITA
1- alimentazione 230V - 50Hz*
2- interruttore generale, fusibili*
3-WING W100-200-ec
4- pannello HMI WING EC
6- sensore a porte

FR
1-alimentation 230V - 50Hz*
2-interrupteur général, fusibles* ,
3-WING W100-200-ec
4-panneau HMI WING EC
6 -capteur de porte

9.12. Schemat podłączenia kurtyny WING E100-200-ec (zasilanie ~400V) z panelem HMI WING EC i czujnikiem drzwiowym
Электрическая схема подключения WING E100-200-EC к контроллеру HMI WING EC и дверному датчику (источник электропитания ~400В) / Електрична схема підключення завіси WING E100-200-ec (джерело живлення ~400В) до панелі HMI WING EC та кімнатного датчика / Electrical diagram of connection of WING E100-200-ec curtain (power supply ~400V) to the panel HMI WING EC and door sensor / Elektromos kapcsolás WING E100-200 EC (tápellátás -400V) motoros légfüggönyhöz HMI WING EC vezérlőhöz és ajtónyitás érzékelőhöz / Elektriskā shēma aizkara WING E100-200-EC (barošana ~400 V) savienošanai ar paneli HMI WING EC un durvju sensoru / Diagramele electrice ale conectarii WING E100-200-CE (alimentare ~400V) la controller-ul HMI WING CE si senzor de usa / Õhkkardina WING E100-200-ec (~400 V toide), paneeli HMI WING EC ja ukseanduri ühenduse elektriskeem / WING E100-200-ec uždangos (maitinimo įtampa ~400V) prijungimo prie HMI WING EC panelės ir durų jutiklio / Schéma zapojení clony WING E100-200-ec (napájení ~400 V) k panelu HMI WING EC a dveřnímu čidlu / Schaltplan für den Anschluß an den Luftschleier WING E100-200-ec (Versorgung ~400V) der Schalttafel HMI WING EC und des Türsensors / Schema di collegamento della barriera WING E100-200-ec (alimentazione ~400V) con pannello HMI WING EC e sensore a porte / 12. Schéma de raccordement du rideau WING E100-200-ec (alimentation~400V) au panneau HMI WING EC et au capteur de porte

(*) Zacisk N2 - WING E 100-ec - NIE PODŁĄCZAĆ!
(*) Термінал N2 - WING E 100-ec - НЕМАЄ ПІДКЛЮЧЕННЯ!
(*) Terminal N2 - WING E 100-ec - NO CONNECT!
(*) Terminal N2 - WING E 100 EC motorral - ne kösse be!
(*) Spaile N2 – WING E 100-EC – NEPIEVIENOT!
(*) Terminal N2 - WING E 100-CE - NU CONECTATI!
(*) Klemm N2 – WING E 100-ec – MITTE ÜHENDADA!
(*) gnybtas N2 - WING E 100-ec - NEJUNGTI!
(*) Svorka N2 - WING E 100-ec - NEPŘIPOJOVAT!
(*) Klemme N2 - WING E 100-ec - NICHT ANSCHLIESSEN!
(*) Morsetto N2 - WING E 100-ec - NON COLLEGARE!
(*) Borne N2 - WING E 100-ec - NE PAS CONNECTER!

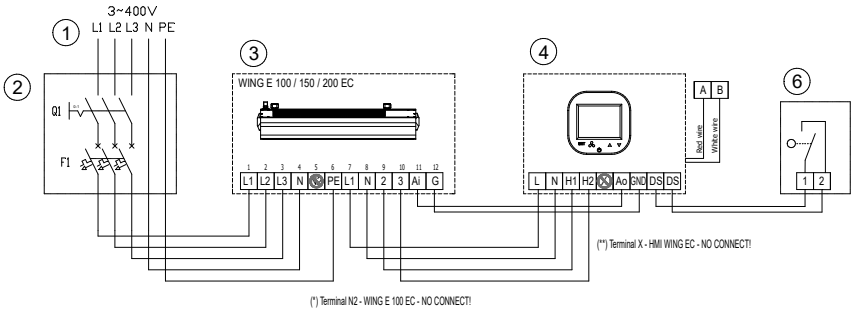

PL
1-zasilanie 230V - 50Hz*
2-wyłącznik główny, bezpieczniki*
3-WING E100-200-ec
4-panel HMI WING EC
6-czujnik drzwiowy: Un=230VAC In= min. 3A; NO circuit ; IP min. 44

RU
1. Электропитание: 230В - 50Гц
2. Главный выключатель, предохранитель*
3. WING E100-200-EC
4. Контроллер HMI WING EC
5. Дверной датчик Uн=230В AC, Iн=мин. 3А; схема не представлена; IP мин. 44

UA
1-живлення: 230В - 50Гц*
2-головний вимикач, запобіжники*
3-WING E100-200-ec
4-панель HMI WING EC
6-кімнатний датчик: Uном=230В змінного струму; Iном= мін. 3А; НР контакт; IP мін. 44

EN
1-supply: 230V - 50Hz*
2-main switch, fuses*
3-WING E100-200-ec
4-panel HMI WING EC
6-door sensor: Un=230VAC In= min. 3A; NO circuit ; IP min. 44

HU
1, tápellátás: 230V 50Hz*
2, főkapcsoló, biztosíték
3, WING C100-200 EC motorral
4, HMI WING EC motorral
6, ajtónyitás érzékelő: Un= 230VAC, In= min. 3A, nem zárt, IP védelem min. 44

LV
1-barošana: 230V - 50Hz*
2-galvenais slēdzis, drošinātāji*
3-WING E100-200-EC
4-panelis HMI WING EC, 6-durvju sensors: Un = 230 VAC; In = min. 3A; NO ķēde ; IP min. 44

RO
1-alimentare: 230V - 50Hz*
2-comutator principal, sigurante*
3-WING E100-200-CE
4-controller HMI WING EC
6-senzor de usa: Un=230VAC; In= min. 3A; NO circuit ; IP min. 44

EE
1 - toide: 230 V / 50 Hz*
2 - pealüliti, kaitsmed*
3 - WING E100-200-ec
4 - paneel HMI WING EC
6 - ukseandur: Un = 230 VAC; In= min. 3A; ahel PUUDUB; IP min. 44

LT
1-maitinimas 230V - 50Hz*
2-pagrindinis jungiklis, saugikliai*
3-WING E100-200-ec
4-HMI WING EC panelė, 6-durų jutiklis: Un=230VAC; In= min. 3A; NO circuit ; IP min. 44

CZ
1-napájení 230 V - 50 Hz*
2-hlavní vypínač, pojistky*
3-WING E100-200-ec
4-panel HMI WING EC
6-dveřní čidlo: Un=230 VAC; In= min. 3A; NO circuit ; IP min. 44

DE
1-Versorgung 230V - 50Hz*
2-Hauptschalter , Sicherungen *
3-WING E100-200-ec
4-Schalttafel HMI WING EC
6-Türsensor: Un=230VAC; In= min. 3A; NO circuit ; IP min. 44

ITA
1- alimentazione 230V - 50Hz*
2- interruttore generale, fusibili*
3-WING E100-200-ec
4- pannello HMI WING EC
6- sensore a porte: Un=230VAC; In= min. 3A; NO circuit ; IP min. 44

FR
1-alimentation 230V - 50Hz*
2-interrupteur général, fusibles*
3-WING E100-200-ec
4-panneau HMI WING EC
6 -capteur de porte: Un=230VAC; In= min. 3A; NO circuit ; IP min. 44

9.13. Schemat podłączenia kurtyny WING E100-ec (zasilanie ~230V) z panelem HMI WING EC i czujnikiem drzwiowym
/ Електрична схема підключення завіси WING E100-ec (джерело живлення ~230В) до панелі HMI WING EC та кімнатного датчика / Electrical diagram of connection of WING E100-ec curtain (power supply ~230V) to the panel HMI WING EC and door sensor / Elektromos kapcsolás WING E100 EC (tápellátás -230V) motoros légfüggönyhöz HMI WING EC vezérlőhöz és ajtónyitás érzékelőhöz / Elektriskā shēma aizkara WING E100-EC (barošana ~230 V) savienošanai ar paneli HMI WING EC un durvju sensoru / Diagramele electrice ale conectarii WING E100-CE (alimentare ~230V) la controller-ul HMI WING CE si senzor de usa / Õhkkardina WING E100-ec (~230 V toide), paneeli HMI WING EC ja ukseanduri ühenduse elektriskeem / WING E100-ec uždangos (maitinimo įtampa ~230V) prijungimo prie HMI WING EC panelės ir durų jutiklio / Schéma zapojení clony WING E100-200-ec (napájení ~230 V) k panelu HMI WING EC a dveřnímu čidlu / Schaltplan für den Anschluß an den Luftschleier WING E100-ec (Versorgung ~230V) der Schalttafel HMI WING EC und des Türsensors / Schema di collegamento della barriera WING E100-ec (alimentazione ~230V) con pannello HMI WING EC e sensore a porte / Schéma de raccordement du rideau WING E100-ec (alimentation~230V) au panneau HMI WING EC et au capteur de porte

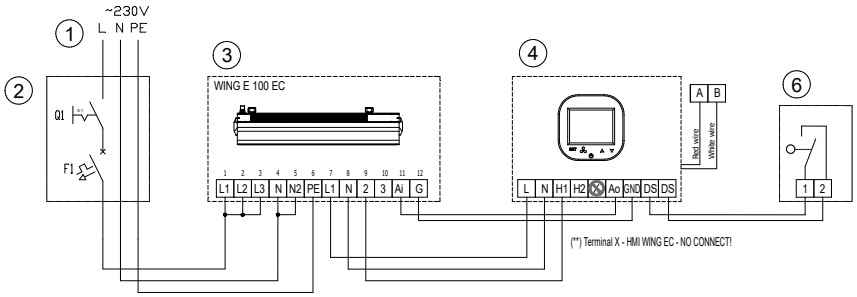

PL
1-zasilanie 230V - 50Hz*
2-wyłącznik główny, bezpieczniki*
3-WING E100-ec
4-panel HMI WING EC
6-czujnik drzwiowy: Un=230VAC In= min. 3A; NO circuit ; IP min. 44

RU
1. Электропитание: 230В - 50Гц
2. Главный выключатель, предохранитель
3. WING E100-EC
4. Контроллер HMI WING EC
5. Дверной датчик Uн=230В AC, Iн=мин. 3А; схема не представлена; IP мин. 44

UA
1-живлення: 230В - 50Гц*
2-головний вимикач, запобіжники*
3-WING E100-ec
4-панель HMI WING EC
6-кімнатний датчик: Uном=230В змінного струму; Iном= мін. 3А; НР контакт; IP мін. 44

EN
1-supply: 230V - 50Hz*
2-main switch, fuses*
3-WING E100-ec
4-panel HMI WING EC
6-door sensor: Un=230VAC In= min. 3A; NO circuit ; IP min. 44

HU
1, tápellátás: 230V 50Hz*
2, főkapcsoló, biztosíték
3, WING C100-200 EC motorral
4, HMI WING EC motorral
6, ajtónyitás érzékelő: Un= 230VAC, In= min. 3A, nem zárt, IP védelem min. 44

LV
1-barošana: 230V - 50Hz*
2-galvenais slēdzis, drošinātāji*
3-WING E100-EC , 4-panelis HMI WING EC
6-durvju sensors: Un = 230 VAC; In = min. 3A; NO ķēde ; IP min. 44

RO
1-alimentare: 230V - 50Hz*
2-comutator principal, sigurante*,
3-WING E100-CE
4-controller HMI WING EC
6-senzor de usa: Un=230VAC; In= min. 3A; NO circuit ; IP min. 44

EE
1 - toide: 230 V / 50 Hz*
2 - pealüliti, kaitsmed*
3 - WING E100-ec
4 - paneel HMI WING EC
6 - ukseandur: Un = 230 VAC; In= min. 3A; ahel PUUDUB; IP min. 44

LT
1-maitinimas 230V - 50Hz*
2-pagrindinis jungiklis, saugikliai*
3-WING E100-ec
4-HMI WING EC panelė, 6-durų jutiklis: Un=230VAC; In= min. 3A; NO circuit ; IP min. 44

CZ
1-napájení 230 V - 50 Hz*
2-hlavní vypínač, pojistky*
3-WING E100-200-ec
4-panel HMI WING EC
6-dveřní čidlo: Un=230 VAC; In= min. 3A; NO circuit ; IP min. 44

DE
1-Versorgung 230V - 50Hz*
2-Hauptschalter , Sicherungen *
3-WING E100-ec
4-Schalttafel HMI WING EC
6-Türsensor: Un=230VAC; In= min. 3A; NO circuit ; IP min. 44

ITA
1- alimentazione 230V - 50Hz*
2- interruttore generale, fusibili*
3-WING E100-ec
4- pannello HMI WING EC
6- sensore a porte: Un=230VAC; In= min. 3A; NO circuit ; IP min. 44

FR
1-alimentation 230V - 50Hz*
2-interrupteur général, fusibles*
3-WING E100-ec
4-panneau HMI WING EC
6 -capteur de porte: Un=230VAC; In= min. 3A; NO circuit ; IP min. 44

9.14. Schemat podłączenia kurtyny WING C100-200-ec z panelem HMI WING EC i czujnikiem drzwiowym w grupie / Электрическая схема подключения WING C100-200-EC к контроллеру HMI WING EC и дверному датчику в группе / Електрична схема підключення завіси WING C100-200-ec до панелі HMI WING EC та кімнатного датчика в групі / Electrical diagram of connection of WING C100-200-ec curtain to the panel HMI WING EC and door sensor in the group / Elektromos kapcsolás WING C100-200 EC motoros légfüggönyhöz HMI WING EC vezérlőhöz és ajtónyitás érzékelőhöz a csoportban / Elektriskā shēma aizkara WING C100-200-EC savienošanai ar paneli HMI WING EC un durvju sensoru grupā / Diagramele electrice ale conectarii WING C100-200-CE la controller-ul HMI WING CE si senzor de usa intr-un grup de unitati / Õhkkardina WING C100-200-ec, paneeli HMI WING EC ja ukseanduri grupiühenduse elektriskeem / 14 WING C100-200-ec uždangos prijungimo prie HMI WING EC panelės ir durų jutiklio grupėje / Schéma zapojení clony WING C100-200-ec k panelu HMI WING EC a dveřnímu čidlu ve skupině / Schaltplan für den Anschluß an den Luftschleier WING C100-200-ec der Schalttafel HMI WING EC und des Türsensors in der Gruppe / Schema di collegamento della barriera WING C100-200-ec con pannello HMI WING EC e sensore a porte in gruppo

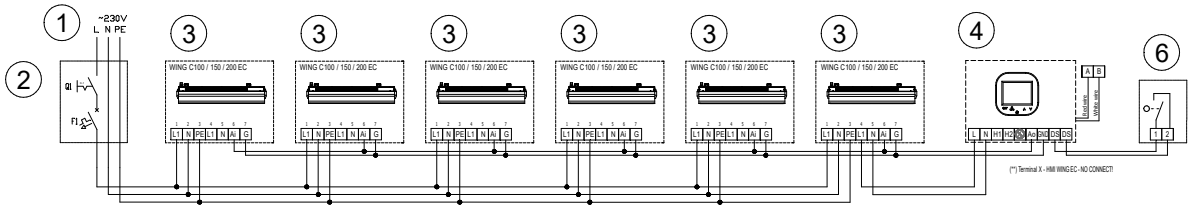

PL
1-zasilanie 230V - 50Hz*
2-wyłącznik główny, bezpieczniki*
3-WING C100-200-ec
4-panel HMI WING EC
6-czujnik drzwiowy: Un=230VAC In= min. 3A; NO circuit ; IP min. 44

RU
1. Питание: 230В - 50Гц
2. Главный выключатель, предохранитель
3. WING C100-200 EC
4. Контроллер HMI WING EC
5. Дверной датчик Uн=230В AC, Iн=мин. 3А; схема не представлена; IP мин. 44

UA
1-живлення: 230В - 50Гц*
2-головний вимикач, запобіжники*
3-WING C100-200-ec
4-панель HMI WING EC
6-кімнатний датчик: Uном=230В змінного струму; Iном= мін. 3А; НР контакт; IP мін. 44

EN
1-supply: 230V - 50Hz*
2-main switch, fuses*
3-WING C100-200-ec
4-panel HMI WING EC
6-door sensor: Un=230VAC; In= min. 3A; NO circuit ; IP min. 44

HU
1, tápellátás: 230V 50Hz*
2, főkapcsoló, biztosíték
3, WING C100-200 EC motorral
4, HMI WING EC motorral
6, ajtónyitás érzékelő: Un= 230VAC, In= min. 3A, nem zárt, IP védelem min. 44

LV
1-barošana: 230V - 50Hz*
2-galvenais slēdzis, drošinātāji*
3-WING C100-200-EC , 4-panelis HMI WING EC
6-durvju sensors: Un = 230 VAC; In = min. 3A; NO ķēde ; IP min. 44

RO
1-alimentare: 230V - 50Hz*
2-comutator principal, sigurante*
3-WING C100-200-CE
4-controller HMI WING EC
6-senzor de usa: Un=230VAC; In= min. 3A; NO circuit ; IP min. 44

EE
1 - toide: 230 V / 50 Hz*
2 - peaküliti, kaitsmed*
3 - WING C100-200-ec
4 - paneel HMI WING EC
6 - ukseandur: Un = 230 VAC; In= min. 3A; ahel PUUDUB; IP min. 44

LT
1-maitinimas 230V - 50Hz*
2-pagrindinis jungiklis, saugikliai*
3-WING C100-200-ec
4-HMI WING EC panelė
6-durų jutiklis: Un=230VAC; In= min. 3A; NO circuit ; IP min. 44

CZ
1-napájení 230 V - 50 Hz*
2-hlavní vypínač, pojistky*
3-WING C100-200-ec
4-panel HMI WING EC
6-dveřní čidlo: Un=230 VAC; In= min. 3A; NO circuit ; IP min. 44

DE
1-Versorgung 230V - 50Hz*
2-Hauptschalter , Sicherungen *
3-WING C100-200-ec
4-Schalttafel HMI WING EC
6-Türsensor: Un=230VAC; In= min. 3A; NO circuit ; IP min. 44

ITA
1- alimentazione 230V - 50Hz*
2- interruttore generale, fusibili*
3-WING C100-200-ec
4- pannello HMI WING EC
6- sensore a porte: Un=230VAC; In= min. 3A; NO circuit ; IP min. 44

FR
1-alimentation 230V - 50Hz*
2-interrupteur général, fusibles*
3-WING C100-200-ec
4-panneau HMI WING EC
6 -capteur de porte: Un=230VAC; In= min. 3A; NO circuit ; IP min. 44

9.15. Schemat podłączenia kurtyny WING W100-200-ec z panelem HMI WING EC i czujnikiem drzwiowym w grupie / Электрическая схема подключения WING W100-200-EC к контроллеру HMI WING EC и дверному датчику в группе / Електрична схема підключення завіси WING W100-200-ec до панелі HMI WING EC та кімнатного датчика у групі / Electrical diagram of connection of WING W100-200-ec curtain to the panel HMI WING EC and door sensor in the group / Elektromos kapcsolás WING W100-200 EC motoros légfüggönyhöz HMI WING EC vezérlőhöz és ajtónyitás érzékelőhöz a csoportban / Elektriskā shēma aizkara WING W100-200-EC savienošanai ar paneli HMI WING EC un durvju sensoru grupā / Diagramele electrice ale conectarii WING W100-200-CE la controller-ul HMI WING CE si senzor de usa intr-un grup de unitati / Õhkkardina WING W100-200-ec, paneeli HMI WING EC ja ukseanduri grupiühenduse elektriskeem / WING W100-200-ec uždangos prijungimo prie HMI WING EC panelės ir durų jutiklio grupėje / Schéma zapojení clony WING W100-200-ec k panelu HMI WING EC a dveřnímu čidlu ve skupině / Schaltplan für den Anschluß an den Luftschleier WING W100-200-ec der Schalttafel HMI WING EC und des Türsensors in der Gruppe / Schema di collegamento della barriera WING W100-200-ec con pannello HMI WING EC e sensore a porte in gruppo / Schéma de raccordement du rideau WING W100-200-ec au panneau HMI WING EC et au capteur de porte dans le groupe

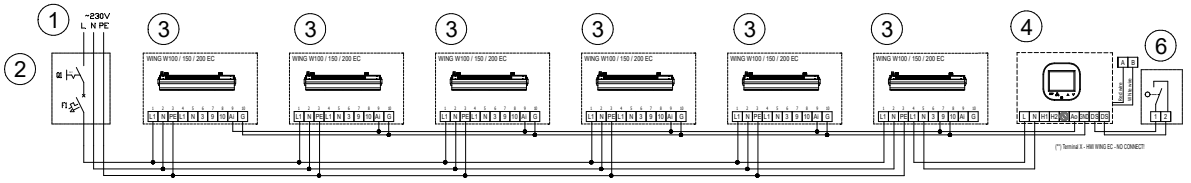

PL
1-zasilanie 230V - 50Hz*
2-wyłącznik główny, bezpieczniki*
3-WING W100-200-ec
4-p\anel HMI WING EC
6-czujnik drzwiowy: Un=230VAC In= min. 3A; NO circuit ; IP min. 44

RU
1. Электропитание: 230В - 50Гц
2. Главный выключатель, предохранитель
3. WING W100-200-EC
4. Контроллер HMI WING EC
5. Дверной датчик Uн=230В AC, Iн=мин. 3А; схема не представлена; IP мин. 44

UA
1-живлення: 230В - 50Гц*
2-головний вимикач, запобіжники*
3-WING W100-200-ec
4-панель HMI WING EC
6-кімнатний датчик: Uном=230В змінного струму; Iном= мін. 3А; НР контакт; IP мін. 44

EN
1-supply: 230V - 50Hz*
2-main switch, fuses*
3-WING W100-200-ec
4-panel HMI WING EC,
6-door sensor: Un=230VAC In= min. 3A; NO circuit ; IP min. 44

HU
1, tápellátás: 230V 50Hz*
2, főkapcsoló, biztosíték
3, WING C100-200 EC motorral
4, HMI WING EC motorral
6, ajtónyitás érzékelő: Un= 230VAC, In= min. 3A, nem zárt, IP védelem min. 44

LV
1-barošana: 230V - 50Hz*
2-galvenais slēdzis, drošinātāji*
3-WING W100-200-EC
4-panelis HMI WING EC
6-durvju sensors: Un = 230 VAC; In = min. 3A; NO ķēde ; IP min. 44

RO
1-alimentare: 230V - 50Hz*
2-comutator principal, sigurante*
3-WING W100-200-CE
4-controller HMI WING EC
6-senzor de usa: Un=230VAC; In= min. 3A; NO circuit ; IP min. 44

EE
1 - toide: 230 V / 50 Hz*
2 - peaküliti, kaitsmed*
3 - WING W100-200-ec
4 - paneel HMI WING EC
6 - ukseandur: Un = 230 VAC; In= min. 3A; ahel PUUDUB; IP min. 44

LT
1-maitinimas 230V - 50Hz*
2-pagrindinis jungiklis, saugikliai*
3-WING W100-200-ec
4-HMI WING EC panelė
6-durų jutiklis: Un=230VAC; In= min. 3A; NO circuit ; IP min. 44

CZ
1-napájení 230 V - 50 Hz*
2-hlavní vypínač, pojistky*
3-WING W100-200-ec
4-panel HMI WING EC
6-dveřní čidlo: Un=230 VAC; In= min. 3A; NO circuit ; IP min. 44

DE
1-Versorgung 230V - 50Hz*
2-Hauptschalter , Sicherungen *
3-WING W100-200-ec
4-Schalttafel HMI WING EC
6-Türsensor: Un=230VAC; In= min. 3A; NO circuit ; IP min. 44

ITA
1- alimentazione 230V - 50Hz*
2- interruttore generale, fusibili*
3-WING W100-200-ec
4- pannello HMI WING EC
6- sensore a porte: Un=230VAC; In= min. 3A; NO circuit ; IP min. 44

FR
1-alimentation 230V - 50Hz*
2-interrupteur général, fusibles*
3-WING C100-200-ec
4-panneau HMI WING EC, 6 -capteur de porte: Un=230VAC; In= min. 3A; NO circuit ; IP min. 44

9.16. Schemat podłączenia kurtyny WING E100-200-ec (zasilanie ~400V) z panelem HMI WING EC i czujnikiem drzwiowym w grupie / Электрическая схема подключения WING E100-200-EC к контроллеру HMI WING EC и дверному датчику в группе (источник электропитания~400V). / Електрична схема підключення завіси WING E100-200-ec (джерело живлення ~400В) до панелі HMI WING EC та кімнатного датчика у групі / Electrical diagram of connection of WING E100-200-ec (power supply ~400V) curtain to the panel HMI WING EC and door sensor in the group / Elektromos kapcsolás WING E100-200 EC (tápellátás 400V) motoros légfüggönyhöz HMI WING EC vezérlőhöz és ajtónyitás érzékelőhöz a csoportban / Elektriskā shēma aizkara WING E100-200-EC (barošana ~400 V) savienošanai ar paneli HMI WING EC un durvju sensoru grupā / Diagramele electrice ale conectarii WING E100-200-CE (alimentare ~400V) la controller-ul HMI WING CE si senzor de usa intr-un grup de unitati / Õhkkardina WING E100-200-ec (~400 V toide), paneeli HMI WING EC ja ukseanduri grupiühenduse elektriskeem / WING E100-200-ec uždangos (maitinimo įtampa ~400V) prijungimo prie HMI WING EC panelės ir durų jutiklio grupėje / Schéma zapojení clony WING E100-200-ec (napájení ~400V) k panelu HMI WING EC a dveřnímu čidlu ve skupině / Schaltplan für den Anschluß an den Luftschleier WING E100-200-ec (Versorgung ~400V) der Schalttafel HMI WING EC und des Türsensors in der Gruppe / Schema di collegamento della barriera WING E100-200-ec (alimentazione ~400V) con pannello HMI WING EC e sensore a porte in gruppo / Schéma de raccordement du rideau WING E100-200-ec (alimentation~400V) au panneau HMI WING EC et au capteur de porte dans le groupe

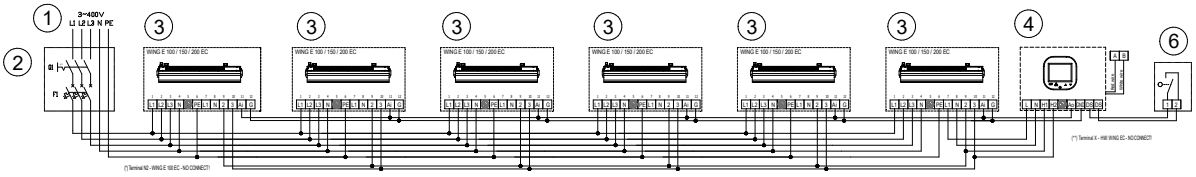

(*) Zacisk N2 - WING E 100-ec - NIE PODŁĄCZAĆ! / (*) Терминал N2 - WING E100-EC - НЕТ СОЕДИНЕНИЯ / (*) - Термінал N2 - WING E 100-ec - НЕМАЄ ПІДКЛЮЧЕННЯ! / (*) Terminal N2 - WING E 100-ec - NO CONNECT! / (*) Terminal N2 - WING E 100 EC motorral - ne kösse be! / (*) Spaile N2 – WING E 100-EC – NEPIEVIENOT! / (*) Terminal N2 - WING E 100-CE - NU CONECTATI!! / (*) Klemm N2 – WING E 100-ec – MITTE ÜHENDADA! / (*) gnybtas N2 - WING E 100-ec - NEJUNGTI! / (*) Svorka N2 - WING E 100-ec - NEPŘIPOJOVAT! / (*)Klemme N2 - WING E 100-ec - NICHT ANSCHLIESSEN! / (*) Morsetto N2 - WING E 100-ec - NON COLLEGARE! / (*) Borne N2 - WING E 100-ec - NE PAS CONNECTER!

PL
1-zasilanie 230V - 50Hz*
2-wyłącznik główny, bezpieczniki*
3-WING E100-200-ec
4-panel HMI WING EC
6-czujnik drzwiowy: Un=230VAC
In= min. 3A; NO circuit ; IP min. 44

RU
1. Электропитание: 230В - 50Гц
2. Главный выключатель, предохранитель
3. WING E100-200-EC
4. Контроллер HMI WING EC
5. Дверной датчик Uн=230В AC, Iн=мин. 3А; схема не представлена; IP мин. 44

UA
1-живлення: 230В - 50Гц*
2-головний вимикач, запобіжники*
3-WING W100-200-ec
4-панель HMI WING EC
6-кімнатний датчик: Uном=230В змінного струму; Iном= мін. 3А; НР контакт; IP мін. 44

EN
1-supply: 230V - 50Hz*
2-main switch, fuses*
3-WING E100-200-ec
4-panel HMI WING EC
6-door sensor: Un=230VAC
In= min. 3A; NO circuit ; IP min. 44

HU
1, tápellátás: 230V 50Hz*
2, főkapcsoló, biztosíték
3, WING C100-200 EC motorral
4, HMI WING EC motorral
6, ajtónyitás érzékelő: Un= 230VAC, In= min. 3A, nem zárt, IP védelem min. 44

LV
1-barošana: 230V - 50Hz*
2-galvenais slēdzis, drošinātāji*
3-WING E100-200-EC , 4-panelis HMI WING EC
6-durvju sensors: Un = 230 VAC; In = min. 3A; NO ķēde ; IP min. 44

RO
1-alimentare: 230V - 50Hz*
2-comutator principal, sigurante*
3-WING E100-200-CE
4-controller HMI WING EC
6-senzor de usa: Un=230VAC; In= min. 3A; NO circuit ; IP min. 44

EE
1 - toide: 230 V / 50 Hz*
2 - pealüliti, kaitsmed*
3 - WING E100-200-ec
4 - paneel HMI WING EC
6 - ukseandur: Un = 230 VAC; In= min. 3A; ahel PUUDUB; IP min. 44

LT
1-maitinimas 230V - 50Hz*
2-pagrindinis jungiklis, saugikliai*
3-WING E100-ec
4-HMI WING EC panelė
6-durų jutiklis: Un=230VAC; In= min. 3A; NO circuit ; IP min. 44

CZ
1-napájení 230 V - 50 Hz*
2-hlavní vypínač, pojistky*
3-WING E100-200-ec
4-panel HMI WING EC
6-dveřní čidlo: Un=230 VAC; In= min. 3A; NO circuit ; IP min. 44

DE
1-Versorgung 230V - 50Hz*
2-Hauptschalter , Sicherungen *
3-WING E100-ec
4-Schalttafel HMI WING EC
6-Türsensor: Un=230VAC; In= min. 3A; NO circuit ; IP min. 44

ITA
1- alimentazione 230V - 50Hz*
2- interruttore generale, fusibili*
3-WING E100-200-ec
4- pannello HMI WING EC
6- sensore a porte: Un=230VAC; In= min. 3A; NO circuit ; IP min. 44

FR
1-alimentation 230V - 50Hz*
2-interrupteur général, fusibles*
3-WING E100-200-ec
4-panneau HMI WING EC
6 -capteur de porte: Un=230VAC; In= min. 3A; NO circuit ; IP min. 44

9.17. Schemat podłączenia kurtyny WING E100-ec (zasilanie ~230V) z panelem HMI WING EC i czujnikiem drzwiowym w grupie / Электрическая схема подключения WING E100-EC к контроллеру HMI WING EC и дверному датчику в группе (источник электропитания~230V) / Електрична схема підключення завіси WING E100-ec (джерело живлення ~230В) до панелі HMI WING EC та кімнатного датчика у групі / Electrical diagram of connection of WING E100-ec curtain (power supply ~230V) to the panel HMI WING EC and door sensor in the group / Elektromos kapcsolás WING E100 EC (tápellátás 230V) motoros légfüggönyhöz HMI WING EC vezérlőhöz és ajtónyitás érzékelőhöz a csoportban / Elektriskā shēma aizkara WING E100-EC (barošana ~230 V) savienošanai ar paneli HMI WING EC un durvju sensoru grupā / Diagramele electrice ale conectarii WING E100-CE (alimentare ~230V) la controller-ul HMI WING CE si senzor de usa intr-un grup de unitati / Õhkkardina WING E100-ec (~230V toide), paneeli HMI WING EC ja ukseanduri grupiühenduse elektriskeem / 17 WING E100-ec uždangos (maitinimo įtampa ~230V) prijungimo prie HMI WING EC panelės ir durų jutiklio grupėje / Schéma zapojení clony WING E100-ec (napájení ~230 V) k panelu HMI WING EC a dveřnímu čidlu ve skupině / Schaltplan für den Anschluß an den Luftschleier WING E100-ec (Versorgung ~230V) der Schalttafel HMI WING EC und des Türsensors in der Gruppe / Schema di collegamento della barriera WING E100-ec (alimentazione ~230V) con pannello HMI WING EC e sensore a porte in gruppo / Schéma de raccordement du rideau WING E100-ec (alimentation~230V) au panneau HMI WING EC et au capteur de porte dans le groupe

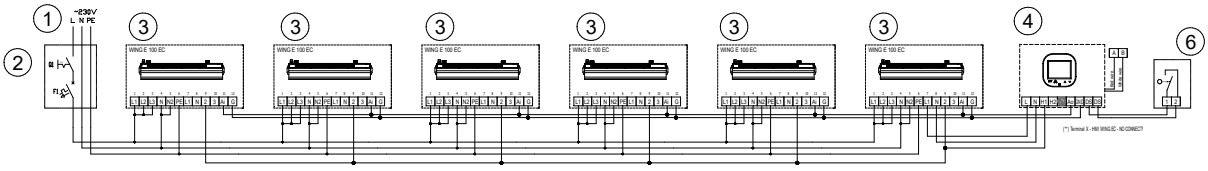

PL
1-zasilanie 230V - 50Hz*
2-wyłącznik główny, bezpieczniki*
3-WING E100-ec
4-panel HMI WING EC
6-czujnik drzwiowy: Un=230VAC;
In= min. 3A; NO circuit ; IP min. 44

RU
1. Электропитание: 230В - 50Гц
2. Главный выключатель, предохранитель
3. WING E100-EC
4. Контроллер HMI WING EC
5. Дверной датчик Uн=230В AC, Iн=мин. 3А;схема не представлена; IP мин. 44

UA
1-живлення: 230В - 50Гц*
2-головний вимикач, запобіжники*
3-WING W100-200-ec
4-панель HMI WING EC
6-кімнатний датчик: Uном=230В змінного струму; Iном= мін. 3А; НР контакт; IP мін. 44

EN
1-supply: 230V - 50Hz*
2-main switch, fuses*
3-WING E100-ec
4-panel HMI WING EC
6-door sensor: Un=230VAC
In= min. 3A; NO circuit ; IP min. 44

HU
1, tápellátás: 230V 50Hz*
2, főkapcsoló, biztosíték
3, WING C100-200 EC motorral
4, HMI WING EC motorral
6, ajtónyitás érzékelő: Un=230VAC In= min 3A, Nem zárt, IP védelem min. 44

LV
1-barošana: 230V - 50Hz*
2-galvenais slēdzis, drošinātāji*
3-WING E100-EC , 4-panelis HMI WING EC
6-durvju sensors: Un = 230 VAC; In = min. 3A; NO ķēde ; IP min. 44

RO
1-alimentare: 230V - 50Hz*
2-comutator principal, sigurante*
3-WING E100-CE
4-controller HMI WING EC
6-senzor de usa: Un=230VAC; In= min. 3A; NO circuit ; IP min. 44

EE
1 - toide: 230 V / 50 Hz*
2 - pealüliti, kaitsmed*
3 - WING E100-ec
4 - paneel HMI WING EC
6 - ukseandur: Un = 230 VAC; In= min. 3A; ahel PUUDUB; IP min. 44

LT
1-maitinimas 230V - 50Hz*
2-pagrindinis jungiklis, saugikliai*
3-WING E100-ec
4-HMI WING EC panelė
6-durų jutiklis: Un=230VAC; In= min. 3A; NO circuit ; IP min. 44

CZ
1-napájení 230 V - 50 Hz*
2-hlavní vypínač, pojistky*
3-WING E100-200-ec
4-panel HMI WING EC
6-dveřní čidlo: Un=230 VAC; In= min. 3A; NO circuit ; IP min. 44

DE
1-Versorgung 230V - 50Hz*
2-Hauptschalter , Sicherungen *
3-WING E100-ec , 4-Schalttafel HMI WING EC
6-Türsensor: Un=230VAC; In= min. 3A; NO circuit ; IP min. 44

ITA
1- alimentazione 230V - 50Hz*
2- interruttore generale, fusibili*
3-WING E100-ec
4- pannello HMI WING EC
6- sensore a porte: Un=230VAC; In= min. 3A; NO circuit ; IP min. 44

FR
1-alimentation 230V - 50Hz*
2-interrupteur général, fusibles*
3-WING E100-ec
4-panneau HMI WING EC
6 -capteur de porte: Un=230VAC; In= min. 3A; NO circuit ; IP min. 44

*w skład urządzenia nie wchodzą: wyłącznik główny urządzenia, bezpieczniki oraz kabel zasilający *Устройство не включает в себя: главный выключатель, предохранители и кабель питания. * пристрій не включає в себе: головний вимикач, запобіжники і кабель живлення * the device does not include: the main switch, fuses and feeder cable *a készülék nem tartalmazza: főkapcsoló, biztosíték és tápkábel / * ierīces komplektācijā nav ietverts: galvenais slēdzis, drošinātāji un barošanas kabelis / * echipamentul nu include: comutator principal, sigurante si cablaje / * Seadme komplekt ei sisalda järgmisi osi: pealüliti, kaitsmed ja toitekaabel /*j įrenginio komplektaciją nejeina: pagrindinis įrenginio jungiklis, saugikliai ir maitinimo kabelis / *zařízení nezahrnuje: hlavní vypínač zařízení, pojistky a napájecí kabel / *Das Gerät beinhaltet nicht: Hauptschalter des Gerätes, Sicherungen und Stromkabel / * il dispositivo non include: interruttore generale del dispositivo, fusibili e cavo di alimentazione / * l'appareil n'est pas équipé de: interrupteur général, fusibles et câble d'alimentation

10 СТАНДАРТНІ УМОВИ ГАРАНТІЇ VTS НА ПРОДУКЦІЮ EUROHEAT

Гарантійна карта

1. Печатка монтуючої компанії	**ТОВ "ВТС УКРАЇНА"** 04116, м. Київ вул. Шолуденка, 3 оф. 311V www.vtsgroup.com
2. Серійний номер приладу	
3. Місце монтажу	4. Дата монтажу
5. Адреса, вулиця	6. Номер дому
7. Місто	8. Поштовий індекс

UA

На умовах даної гарантії ТОВ «ВТС Україна» гарантує Покупцеві безаварійну роботу обладнання Volcano VR, WING W100-200-EC, WING E100- 200, WING C100-200-EC (далі - обладнання).

§ 1 Термін дії гарантії
1. Гарантія на обладнання та елементи автоматики складає 3 роки з дати придбання обладнання Клієнтом.
2. Датою придбання є дата коли ТОВ «ВТС Україна», або дистриб'ютор ТОВ «ВТС Україна», видали рахунок-фактуру, що документує продаж обладнання Клієнту.

§ 2 Область дії гарантії
1. У разі визнання рекламації обґрунтованою ТОВ «ВТС Україна» на свій розсуд приймає рішення про заміну обладнання або його несправних частин, про ремонт на місці експлуатації обладнання або в іншому місці.
2. Якщо гарантійне обслуговування надається на місці встановлення обладнання в країні де зареєстрований офіс ТОВ «ВТС Україна», ТОВ «ВТС Україна», повинен покрити витрати на проїзд ліцензованих сервісних фахівців ТОВ «ВТС Україна», і транспортування запасних частин тільки в радіусі 200 км від офісу сервісної служби в цій країні.
3. Якщо гарантійне обслуговування надається на місці встановлення обладнання за межами країни де зареєстрований ліцензований сервісний центр ТОВ «ВТС Україна», ТОВ «ВТС Україна», повинен тільки покрити витрати на запасні частини або обладнання, включаючи доставку по умовам DAP (Incoterms 2010)
4. Актуальний список ліцензованих сервісних центрів ТОВ «ВТС Україна», далі сервісні центри, доступний на www.vtsgroup.com і в бізнес-офісах ТОВ «ВТС Україна».
5. Дія гарантії поширюється тільки на обладнання, придбане в межах України.
6. Гарантійна послуга не перериває, не зупиняє і не збільшує термін дії гарантії. Гарантія на замінені комплектуючі закінчується разом із закінченням терміну гарантії на обладнання.
7. Надана ТОВ «ВТС Україна» гарантійна послуга жодним чином не виключає, не обмежує і не зупиняє права Покупця, що випливають з цих гарантійних умов.
8. Умови гарантії є обов'язковими для сторін всіх договорів, предметом яких є обладнання, якщо інше не встановлено договором.

§ 3 Винятки
1. Гарантія не розповсюджується на:
   a. Будь-які деталі, схильні до природного зносу, витратні матеріали.
   b. Поломки, що виникли не з вини ТОВ «ВТС Україна», дефекти обладнання, що виникли з будь-яких інших причин, які не визначаються властивостями і характеристиками самого обладнання.
   c. Пошкодження обладнання, що відбулися в результаті впливу навколишнього середовища, неправильного транспортування або зберігання.
   d. Механічні ушкодження, що відбулися в результаті: неправильної експлуатації і використання обладнання; ремонту і технічного обслуговування обладнання, які не відповідають вимогам технічної документації, що додається до обладнання, вимогам Керівництва по експлуатації та технічного обслуговування або вироблених особами, які не мають відповідної кваліфікації.
   e. Обладнання, збірка або запуск якого було здійснено з порушенням вимог технічної документації, що додається до обладнання, вимог Керівництва по експлуатації та технічного обслуговування або особами, що не мають відповідної кваліфікації.
   f. Обладнання, з яким не проводився технічний огляд, як мінімум, один раз на рік, і не здійснювалися дії з технічного обслуговування відповідно до вимог Керівництва по експлуатації та технічного обслуговування або технічний огляд і технічне обслуговування проводилися особами, які не мають відповідної кваліфікації.
   g. Обладнання, в якому були зроблені модифікації, зміна параметрів експлуатації, ремонт або заміна запчастин без письмової згоди ТОВ «ВТС Україна».
   h. Будь-які пошкодження або дефекти обладнання, які не впливають на функціональні характеристики і правильну роботу обладнання.
2. Згідно з цією гарантією ТОВ «ВТС Україна» не несе відповідальність за поточне технічне обслуговування, технічні огляди та програмування обладнання.
3. За цією гарантією ТОВ «ВТС Україна» не несе відповідальність за будь-який збиток, заподіяний у результаті простою обладнання в період очікування гарантійного обслуговування, а також за будь-які пошкодження, нанесені іншому, окрім обладнання, майну Покупця.
4. З метою реалізації своїх прав за цією гарантією Покупець подає рекламацію в країні придбання обладнання. У разі подачі рекламації в іншій країні, ніж країна придбання обладнання, ТОВ «ВТС Україна» не зобов'язана надавати гарантійні послуги.

§ 4 Рекламації
1. Рекламації можливо направляти в письмовому вигляді або в електронному вигляді через сайт www.vtsgroup.com.
2. Рекламація повинна містити наступну інформацію:
   - тип і заводський номер обладнання;
   - дату придбання та запуску обладнання;
   - адреса місце збірки обладнання;
   - найменування постачальника і організації, що здійснює збірку обладнання;
   - номер телефону Покупця і контактні дані відповідального представника Покупця;
   - докладний опис несправності обладнання (опис неправильної роботи, перерахування пошкоджених частин обладнання).
3. Якщо Покупець заявляє про пошкодження обладнання під час транспортування, воно повинно бути доставлено до місця ремонту, зазначеного ТОВ «ВТС Україна», таким способом, який виключає його повторне ушкодження. При цьому обладнання повинно бути комплектним і в оригінальній упаковці. Заводський номер обладнання повинен відповідати номеру, зазначеному на оригінальній упаковці і в гарантійному талоні.
4. До рекламації необхідно додати копію товарної накладної, що підтверджує факт придбання обладнання.

§ 5 Гарантійне обслуговування
1. Послуги, які випливають із цієї гарантії, повинні бути надані протягом 14 робочих днів з моменту отримання відповідної рекламації. У виняткових випадках, пов'язаних з необхідністю поставки запасних частин або ін. причинами, цей термін може бути збільшений до 30 робочих днів або на більш тривалий період часу.
2. Обладнання або будь-які його частини, замінені на нові, в рамках гарантійного обслуговування, повинні бути передані до ТОВ «ВТС Україна».
3. Будь-які витрати, що виникли у зв'язку з необгрунтованою рекламацією або припиненням/призупиненням роботи співробітників авторизованого сервісу ТОВ «ВТС Україна» на вимогу Покупця, повинні бути відшкодовані Покупцем виходячи з діючих тарифів авторизованого сервісу, доступних на www.vtsgroup.com.
4. ТОВ «ВТС Україна» має право відмовити в здійсненні гарантійного осблуговування в разі, якщо Покупець не сплатив вартість обладнання або вартість попереднього технічного обслуговування.
5. У процесі здійснення гарантійного обслуговування в місці експлуатації обладнання Покупець зобов'язується посприяти співробітникам авторизованого сервісу ТОВ «ВТС», зокрема:
a. забезпечити вільний доступ до обладнання в узгоджений час;
   b. підготувати місце для здійснення технічного обслуговування, зокрема, надати пристосування для доступу до обладнання, установленого вище 1,5 м над підлогою, і, в разі необхідності, провести демонтаж і повторну установку обладнання;
   c. від'єднати і підключити гідравлічну систему (по воді, гліколю) і обв'язку по фреону, здійснити інші заходи за вказівкою співробітників авторизованого сервісу ТОВ «ВТС Україна»;
   d. надати документи, що додаються до обладнання (гарантійна карта, технічний паспорт, керівництва по експлуатації та технічному обслуговуванню і т.п.);
   e. надати можливість почати роботи одразу після прибуття співробітників авторизованого сервісу ТОВ «ВТС Україна» і здійснення робіт без зайвого зволікання;
   f. надати необхідну допомогу співробітникам авторизованого сервісу ТОВ «ВТС Україна» (наприклад, забезпечити доступ до джерела електроенергії або освітлення в місці надання послуг);
   g. вжити необхідні заходи для захисту людей і майна, забезпечити дотримання правил охорони праці та техніки безпеки на місці здійснення гарантійного обслуговування, в тому числі забезпечити відповідність місця проведення робіт вимогам, встановленим законодавством.
6. Клієнт зобов'язаний негайно прийняти і підтвердити виконання гарантійних робіт письмово (в протоколі - сервісній карті). У разі виникнення претензій щодо якості або повноти здійснення гарантійного обслуговування Покупець має право подати скаргу на адресу ТОВ «ВТС Україна». До подібної скарги приймаються положення, описані в § 4 справжніх гарантійних умов.

§ 6 Інші положення
1. У разі розбіжностей між положеннями комерційної пропозиції, замовленням на поставку обладнання, договору поставки обладнання та положеннями цих гарантійних умов, останні мають переважаючу силу. У такому випадку будь-які суперечливі положення комерційної пропозиції, замовлення на поставку та договору поставки не застосовуються.
2. Керівництво по експлуатації та технічному обслуговуванню знаходяться на сайті **www.vtsgroup.com**.