ДОНВЕНТИЛЯТОР®

КАТАЛОГ 2014-2015

I часть

ВЕНТИЛЯТОРЫ РАДИАЛЬНЫЕ И ОСЕВЫЕ

II часть ТЯГОДУТЬЕВЫЕ МАШИНЫ

III часть ШАХТНЫЕ ВЕНТИЛЯТОРЫ

IV часть ВЕНТИЛЯТОРЫ ОСЕВЫЕ ДЛЯ СИСТЕМ ВЫТЯЖНОЙ ПРОТИВОДЫМНОЙ ВЕНТИЛЯЦИИ ТОННЕЛЕЙ И СТАНЦИЙ МЕТРОПОЛИТЕНОВ ВОМ

ISO 9001:2008

Украина, 83030, г. Донецк, ул. Тамбовская, 50 «Г»
тел./факс: +38 (062) 387•56•71, 387•56•72, 387•56•73, 387•56•74, 387•56•77
e-mail: marketing@donvent.com

ВЕНТИЛЯТОРЫ ВРП 140-40 (ВЦП 7-40) №5...8

ОБЩИЕ СВЕДЕНИЯ О ВЕНТИЛЯТОРАХ

- Одностороннего всасывания;
- Корпус спиральный поворотный;
- Вперед загнутые лопатки;
- Количество лопаток - 6;
- Направление вращения - правое и левое.

ВАРИАНТЫ ИЗГОТОВЛЕНИЯ ВЕНТИЛЯТОРОВ

Вентиляторы изготавливаются в соответствии с ТУ У 28.2-37216486-004:2012:

- Из углеродистой стали;
- Из нержавеющей стали;
- Из разнородных металлов;
- Из алюминиевых сплавов;
- Из титановых сплавов.

НАЗНАЧЕНИЕ ВЕНТИЛЯТОРОВ

Вентиляторы ВРП 140-40 предназначены для перемещения пылегазовоздушных смесей с содержанием механических примесей до 300 г/м^3.

Вентиляторы ВРП 140-40 применяются:

- В системах пылеочистных установок;
- В системах пневмотранспорта;
- Для удаления древесной пыли и стружки от деревообрабатывающих станков;
- Для удаления металлической пыли и стружки от металлообрабатывающих станков;
- В других санитарно-технических и производственных целях.

Украина, 83030, г. Донецк, ул. Тамбовская, 50 «Г»
тел./факс: +38 (062) 387•56•71, 387•56•72, 387•56•73, 387•56•74, 387•56•77
e-mail: marketing@donvent.com

ТЕХНИЧЕСКИЕ ХАРАКТЕРИСТИКИ ВЕНТИЛЯТОРОВ ВРП 140-40 (ВЦП 7-40) ОБЩЕГО НАЗНАЧЕНИЯ

Обозначение вентилятора	Исполнение	$D/D_н$	Тип электродвигателя	$N_{дв}$, кВт	$n_{дв}$, об/мин	$n_{р.к.}$, об/мин	Производительность, $10^3 м^3$/час		Полное давление, Па		Масса вентилятора, кг
							η_{max}	в рабочей зоне	η_{max}	в рабочей зоне	
ВРП 140-40-5 (ВЦП 7-40 №5)	5	1,0	АИР, АД	1,10	1000	955	2,25	1,02-4,15	462	490-308	177,3
			АИР, АИРМ, 4АМА	4,00	1500	1432	3,30	1,55-6,27	1043	1130-713	190,5
			5АМУ, АИР, АД	11,00	1500	1910	4,39	2,07-8,28	1857	2002-1256	245,5
			5АМУ, 5А	18,50	3000	2387	5,39	2,62-10,25	2942	3165-1942	300,0
ВРП 140-40-6,3 (ВЦП 7-40 №6,3)	5	1,0	АД, АИРУ, 5АМ, АК	4,00	1000	955	4,50	2,03-8,31	734	778-489	266,0
			5АМУ, 5А	15,00	1500	1432	6,62	3,09-12,36	1664	1776-1099	338,0
			4АМУ, АИР	30,00	1500	1910	8,66	4,15-16,56	2943	3189-1995	401,0
ВРП 140-40-8 (ВЦП 7-40 №8)	5	1,0	5АМУ, 5А	11,00	1000	955	9,13	4,43-16,94	1193	1296-798	494,0
			4АМУ, 5А	37,00	1500	1432	13,66	6,62-25,29	2675	2908-1791	615,0
			4АМУ, 5А	45,00	1500	1500	14,31	6,94-26,52	2937	3193-1960	640,0

АКУСТИЧЕСКИЕ ХАРАКТЕРИСТИКИ ВЕНТИЛЯТОРОВ ВРП 140-40 (ВЦП 7-40)

измерены со стороны нагнетания в режиме максимального КПД

Условное обозначение	Частота вращения рабочего колеса, об/мин	Суммарный уровень звуковой мощности дБ, не более	Октавные уровни звуковой мощности, дБ, не более, в полосах среднегеометрических частот, Гц							
			63	125	250	500	1000	2000	4000	8000
ВРП 140-40-5 (ВЦП 7-40 №5)	955	86	75	79	80	81	78	74	70	61
	1432	97	85	89	90	91	88	84	80	71
	1910	104	93	97	98	99	96	92	88	79
	2387	110	99	103	104	105	102	98	94	85
ВРП 140-40-6,3 (ВЦП 7-40 №6,3)	955	94	83	87	88	89	86	82	78	69
	1432	105	93	97	98	99	96	92	88	79
	1910	112	101	105	106	107	104	100	96	87
ВРП 140-40-8 (ВЦП 7-40 №8)	955	102	91	95	96	97	94	90	86	77
	1432	113	102	106	107	108	105	101	97	88
	1500	114	103	107	108	109	106	102	98	89

Украина, 83030, г. Донецк, ул. Тамбовская, 50 «Г»
тел./факс: +38 (062) 387•56•71, 387•56•72, 387•56•73, 387•56•74, 387•56•77
e-mail: marketing@donvent.com

ВЕНТИЛЯТОР РАДИАЛЬНЫЙ ПЫЛЕВОЙ ВРП 140-40-5 (ВЦП 7-40 №5)

Габаритные и присоединительные размеры

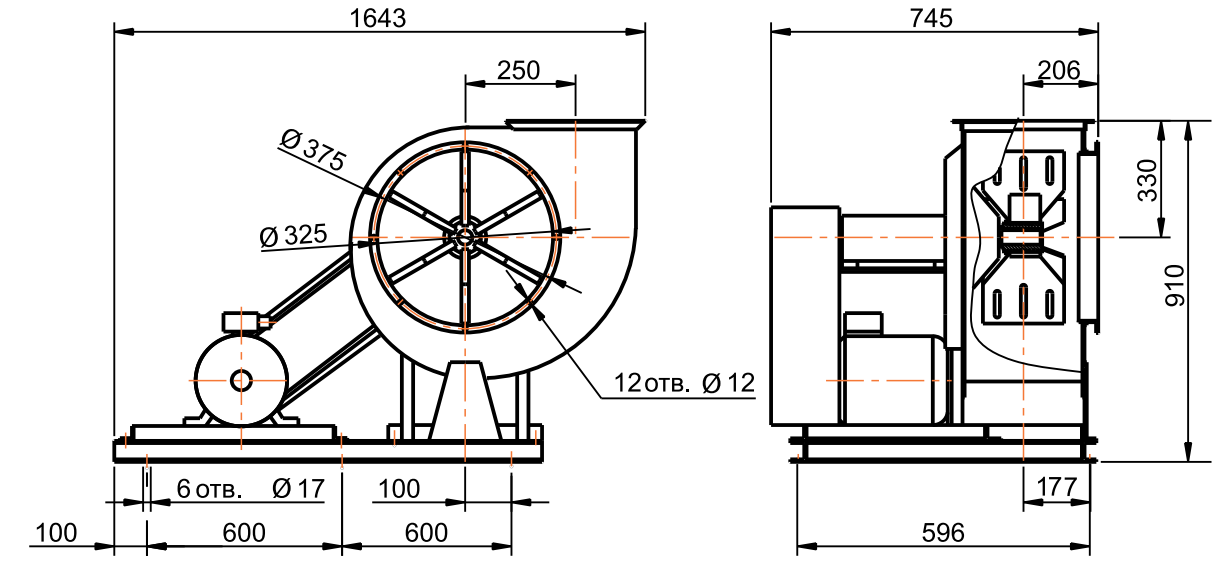

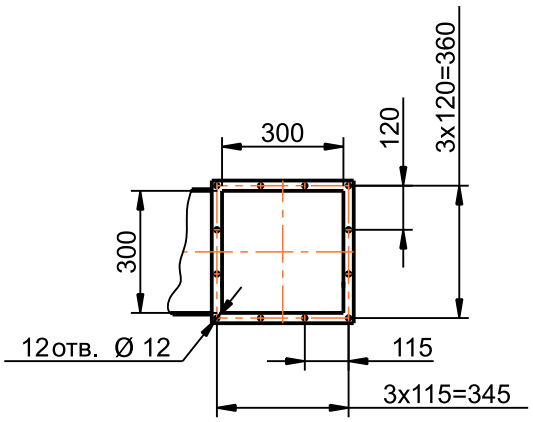

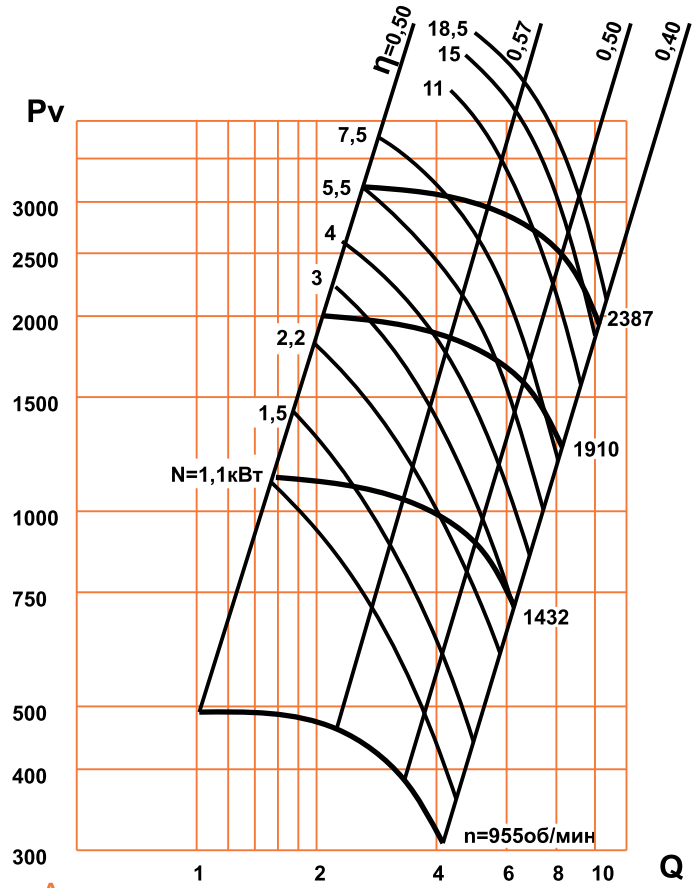

Аэродинамическая характеристика вентилятора ВРП 140-40-5 (ВЦП 7-40 №5) с рабочим колесом 1,0Dн

Pv — полное давление, Па;
Q — производительность, тыс м^3/час;
Ny— установочная мощность, кВт;
n — частота вращения рабочего колеса, об/мин;
η— КПД.

Украина, 83030, г. Донецк, ул. Тамбовская, 50 «Г»
тел./факс: +38 (062) 387•56•71, 387•56•72, 387•56•73, 387•56•74, 387•56•77
e-mail: marketing@donvent.com

ВЕНТИЛЯТОР РАДИАЛЬНЫЙ ПЫЛЕВОЙ ВРП 140-40-6,3 (ВЦП 7-40 №6,3)

Габаритные и присоединительные размеры

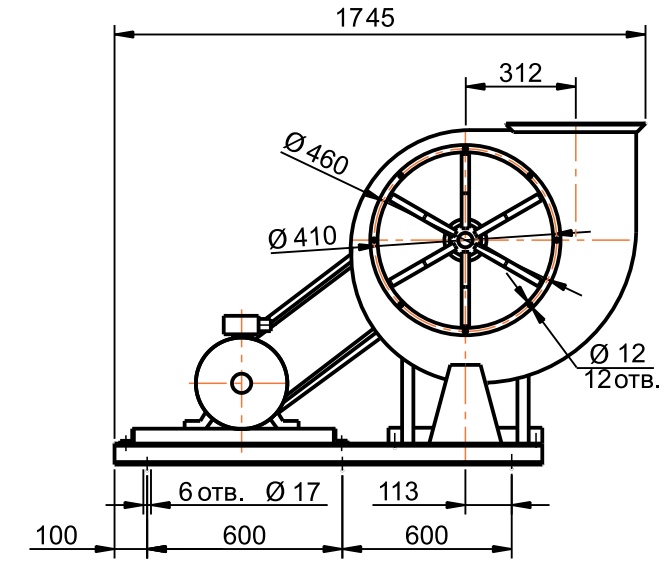

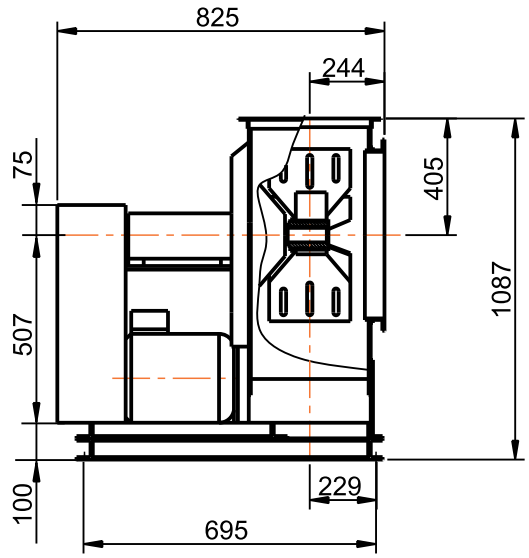

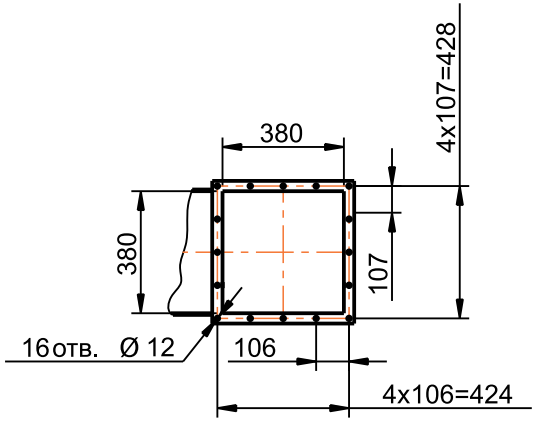

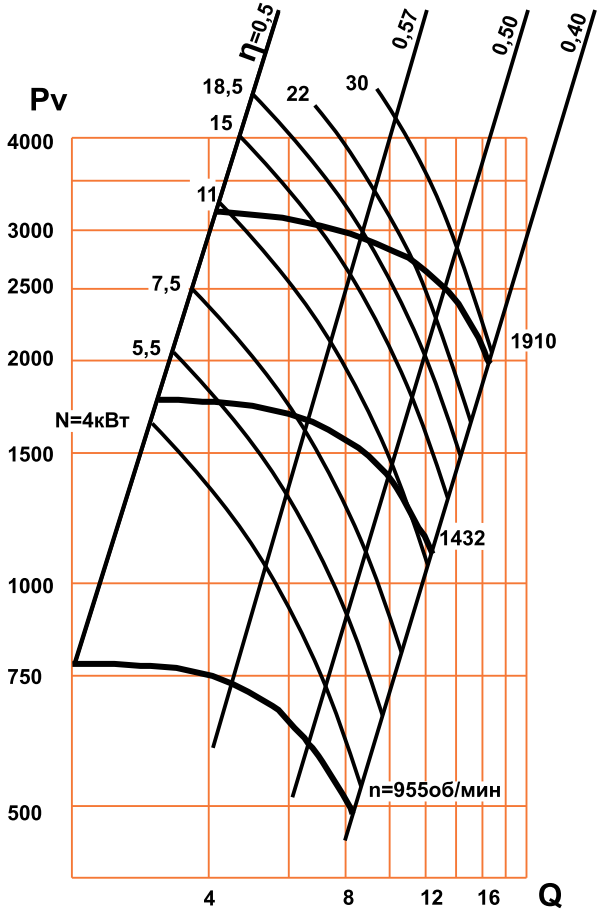

Аэродинамическая характеристика вентилятора ВРП 140-40-6,3 (ВЦП 7-40 №6,3) с рабочим колесом 1,0Dн

Pv — полное давление, Па;
Q — производительность, тыс м^3/час;
Ny— установочная мощность, кВт;
n — частота вращения рабочего колеса, об/мин;
η— КПД.

Украина, 83030, г. Донецк, ул. Тамбовская, 50 «Г»
тел./факс: +38 (062) 387•56•71, 387•56•72, 387•56•73, 387•56•74, 387•56•77
e-mail: marketing@donvent.com

ВЕНТИЛЯТОР РАДИАЛЬНЫЙ ПЫЛЕВОЙ ВРП 140-40-8 (ВЦП 7-40 №8)

Габаритные и присоединительные размеры

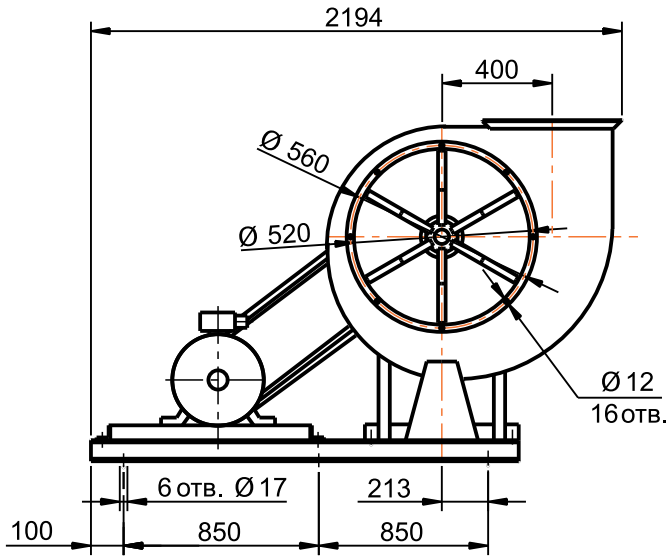

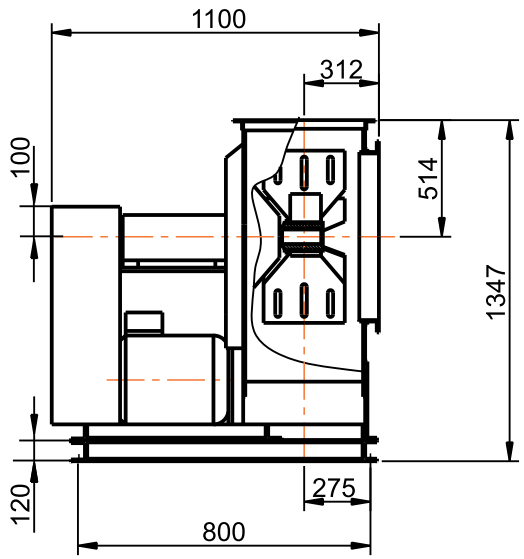

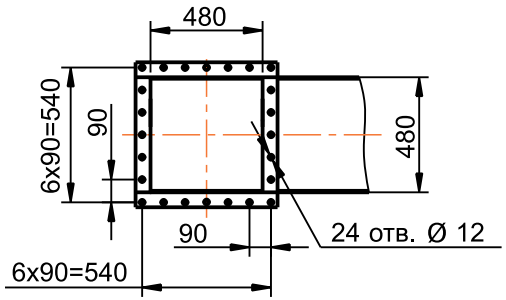

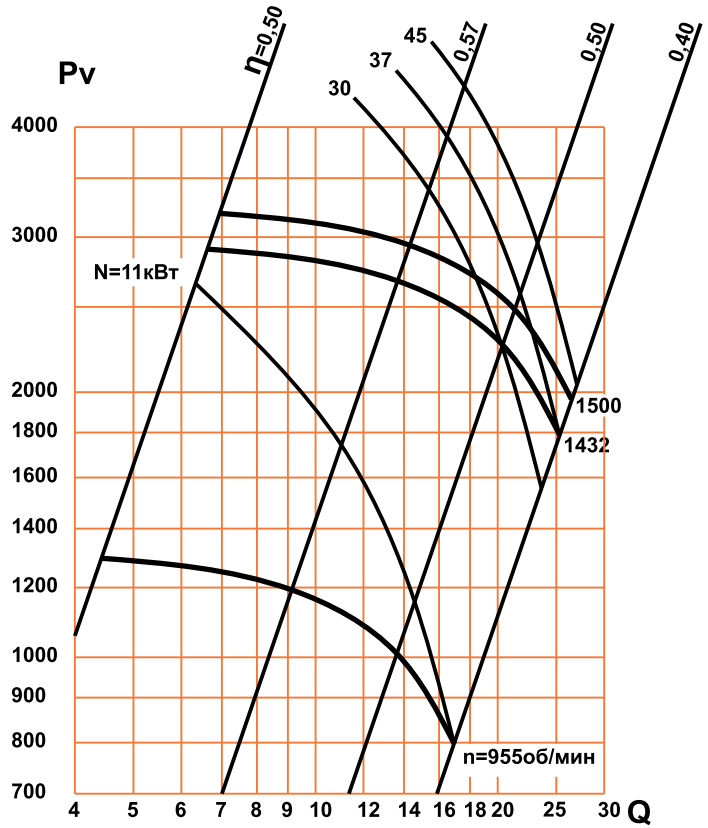

Аэродинамическая характеристика вентилятора ВРП 140-40-8 (ВЦП 7-40 №8) с рабочим колесом 1,0Dн

Pv — полное давление, Па;
Q — производительность, тыс м^3/час;
Nу— установочная мощность, кВт;
n — частота вращения рабочего колеса, об/мин;
η— КПД.