ВЕНТИЛЯТОРЫ ВР 89-76 (ВЦ 4-76) № 8...20

ОБЩИЕ СВЕДЕНИЯ О ВЕНТИЛЯТОРАХ

- Одностороннего всасывания;
- Корпус спиральный поворотный;
- Назад загнутые лопатки;
- Количество лопаток - 12;
- Направление вращения - правое и левое.

ВАРИАНТЫ ИЗГОТОВЛЕНИЯ ВЕНТИЛЯТОРОВ

Вентиляторы изготавливаются в соответствии с ТУ У 28.2-37216486-004:2012:

- Из углеродистой стали;
- Из нержавеющей стали.

НАЗНАЧЕНИЕ ВЕНТИЛЯТОРОВ

Вентиляторы ВР 89-76 (ВЦ 4-76) применяются:

- В системах кондиционирования воздуха;
- В системах вентиляции;
- В системах воздушного отопления;
- Для других санитарно-производственных целей.

СВОДНАЯ АЭРОДИНАМИЧЕСКАЯ ХАРАКТЕРИСТИКА ВЕНТИЛЯТОРОВ ВР 89-76 №8 … 20 (ВЦ 4-76)

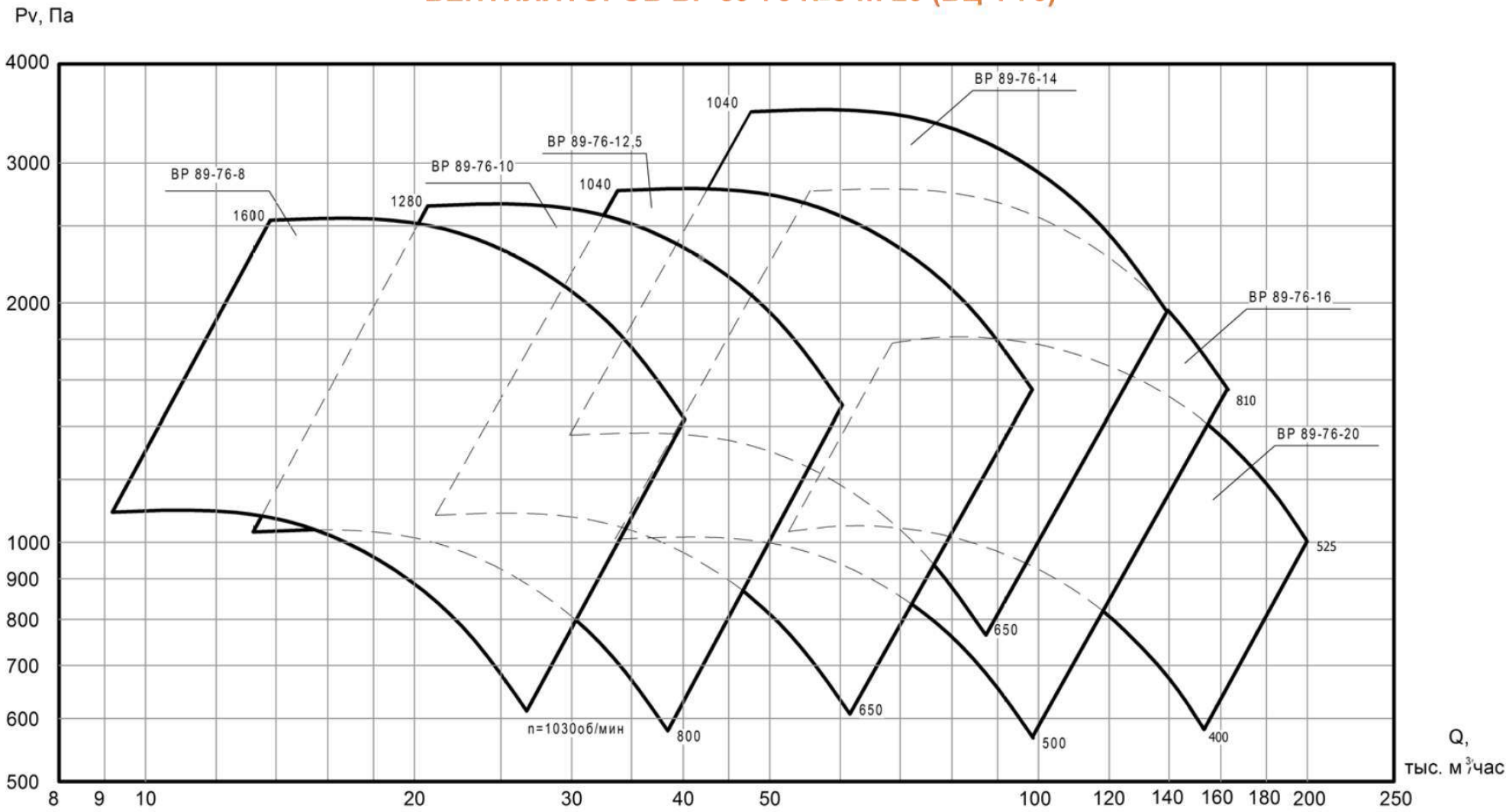

ТЕХНИЧЕСКИЕ ХАРАКТЕРИСТИКИ ВЕНТИЛЯТОРОВ ВР 89-76 (ВЦ 4-76) ОБЩЕГО НАЗНАЧЕНИЯ

Обозначение вентилятора	Исполнение	$D/D_н$	Тип электродвигателя	$N_{дв}$, кВт	$n_{дв}$, об/мин	$n_{р.к.}$, об/мин	Производительность, $10^3 м^3$/час		Полное давление, Па		Масса вентилятора, кг
							η_{max}	в рабочей зоне	η_{max}	в рабочей зоне	
ВР 89-76- 8 (ВЦ 4-76 №8)	5	1,0	5АМУ, АИРМ, АД	7,5	1000	1030	18,57	10,00-26,58	939	1114-624	710,0
			5АМУ, 5А	11,0	1000	1140	20,31	11,20-29,24	1131	1323-760	743,0
			5АМУ, 5А	15,0	1500	1270	22,51	12,13-32,22	1400	1662-929	738,0
			4АМУ, АИР	22,0	1500	1410	25,36	13,23-35,20	1793	2174-1212	828,0
			4АМУ, АИР	30,0	1500	1600	27,90	14,28-37,98	2187	2887-1498	808,0
ВР 89-76-10 (ВЦ 4-76 №10)	5	1,0	5АМУ, 5А	11,0	1000	800	26,71	13,30-38,01	887	1050-589	768,0
			5АМУ, 5А	15,0	1000	900	29,31	14,60-41,72	1078	1276-716	788,0
			4АМУ, 5А	22,0	1000	1000	33,51	16,69-47,70	1427	1689-949	853,0
			4АМУ, 5А	30,0	1000	1120	36,96	18,41-52,61	1753	2075-1165	888,0
			4АМУ, 5А	45,0	1500	1280	41,89	20,86-59,63	2279	2697-1515	903,0
ВР 89-76-12,5 (ВЦ 4-76 №12,5)	5	1,0	4АМУ, АИР	18,5	1000	650	42,72	21,10-62,12	931	1085-616	1020,0
			4АМУ, 5А	22,0	1000	690	45,34	22,40-65,94	1049	1223-694	1085,0
			4АМУ, 5А	30,0	1000	760	49,94	24,67-72,63	1272	1484-843	1100,0
			4АМУ, 5А	37,0	1000	820	53,89	26,61-78,36	1481	1727-981	1156,0
			4АМУ, 5АМ	45,0	1000	880	57,83	28,56-84,09	1706	1989-1130	1288,0
			4АМУ, 5АМ	55,0	1000	940	61,77	30,51-89,83	1947	2270-1289	1325,0
			4АМУ, 5АМ	75,0	1000	1040	68,35	33,76-99,38	2383	2778-1578	1418,0
ВР 89-76-14 (ВЦ 4-76 № 14)	5	1,0	4АМУ, АИР	30	1000	650	61	30-88	1164	1372,7-783,3	2106,0
			4АМУ, АИР	37	1000	690	66	32-94	1327	1540-872,3	2169,0
			4АМУ, АИР	45	1000	760	71,5	35-102,5	1600	1854-1061	2301,0
			4АМУ, АИР	55	1000	810	77	38,5-100,5	1853	2170-2253	2341,0
			4АМУ, АИР	75	1000	880	82	41-117	2169	2500-1430	2431,0
			4АМУ, АИР	90	1000	940	88	43-125	2467	2840-1602	2566,0
			4АМУ, АИР	132	1000	1040	97	47,8-138	3000	3500-1990	2911,0
ВР 89-76-16 (ВЦ 4-76 №16)	5	1,0	4АМУ, 5АМ	132	1000	810	112	55-163	2385	2850-1575	3400,0
			4АМУ, 5АМ	90	1000	750	105	52-151	2051	2390-1354,5	3055,0
			4АМУ, 5АМ	75	1000	650	90.4	44,8-130,4	1526	1780-1008	2920,0
			4АМУ, 5А	30	1000	500	68	34-97,8	883	1035-583	2595,0
ВР 89-76-20 (ВЦ 4-76 №20)	5	1,0	4АМУ, 5АМ	55	1000	465	120	60-170	1170	1350-750	3677,0
			4АМУ, 5АМ	75	1000	525	139	68-195	1500	1750-950	3767,0

АКУСТИЧЕСКИЕ ХАРАКТЕРИСТИКИ ВЕНТИЛЯТОРОВ ВР 89-76 (ВЦ 4-76)

измерены со стороны нагнетания в режиме максимального КПД

Обозначение вентилятора	$D/D_н$	Частота вращения рабочего колеса, об/мин	Суммарный уровень звуковой мощности дБ, не более	Октавные уровни звуковой мощности, дБ, не более, в полосах среднегеометрических частот, Гц						
				125	250	500	1000	2000	4000	8000
ВР 89-76-8 (ВЦ 4-76 №8)	1,0	1030	95	85	93	88	82	79	74	72
		1140	98	88	96	91	85	82	77	75
	1,0	1270	101	90	98	93	87	84	79	77
		1410	103	93	101	96	90	87	82	80
		1600	107	96	104	99	93	90	85	83
ВР 89-76-10 (ВЦ 4-76 №10)	1,0	800	96	86	94	89	83	80	75	73
		900	99	89	97	92	86	83	78	76
		1000	102	92	100	95	89	86	81	79
		1120	105	95	103	98	92	89	84	82
		1280	108	98	106	101	95	92	87	85
ВР 89-76-12,5 (ВЦ 4-76 №12,5)	1,0	650	99	89	97	92	86	83	78	76
		690	101	91	99	94	88	85	80	78
		760	103	93	101	96	90	87	82	80
		820	105	95	103	98	92	89	84	82
		880	106	97	105	100	94	91	86	84
		940	108	98	106	101	95	92	87	85
		1040	111	101	109	104	98	95	90	88

ВЕНТИЛЯТОР РАДИАЛЬНЫЙ ВР 89-76-8 (ВЦ 4-76 №8)

Габаритные и присоединительные размеры

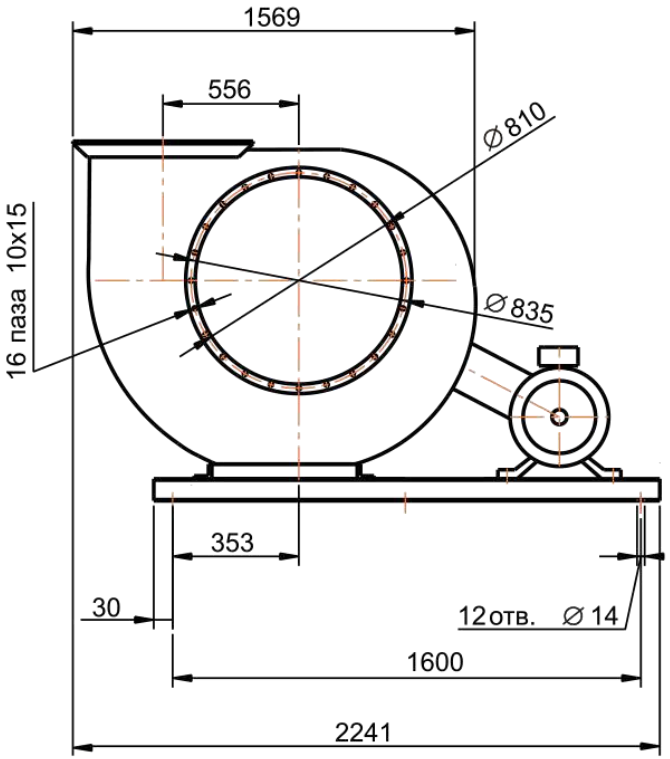

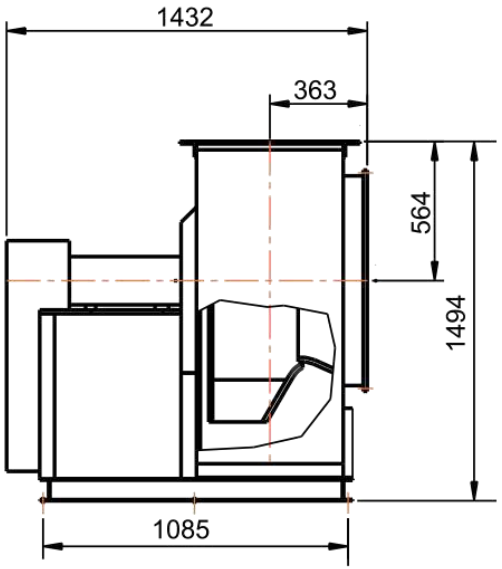

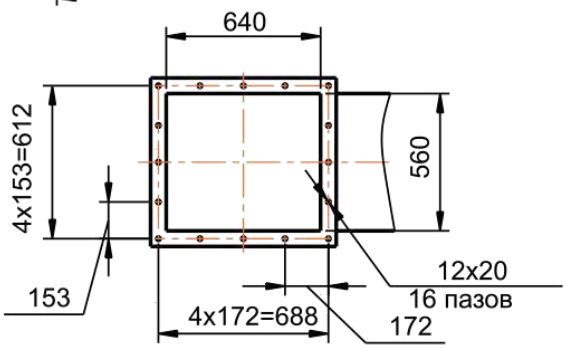

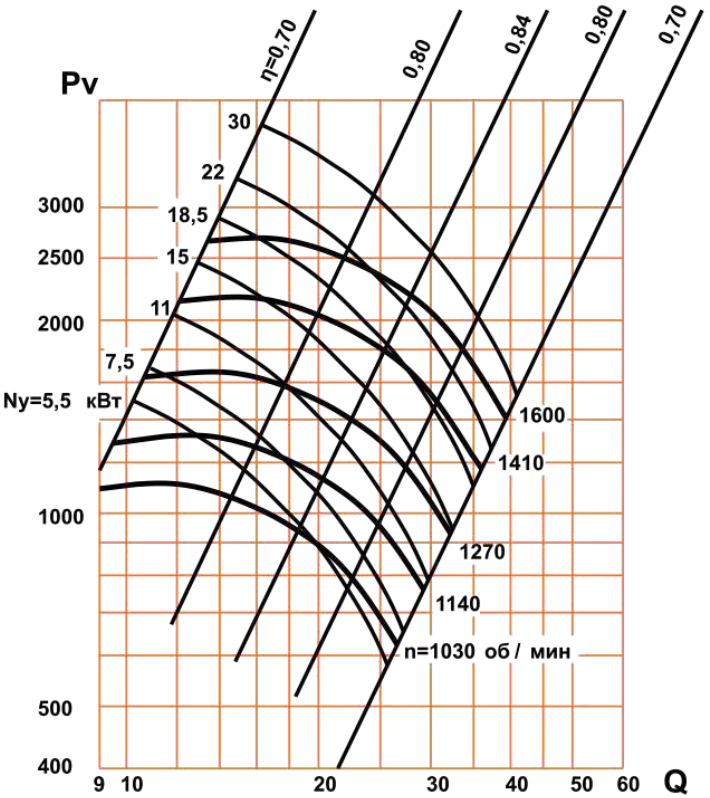

Аэродинамическая характеристика вентилятора ВР 89-76-8 (ВЦ 4-76 №8)

Pv — полное давление, Па;
Q — производительность, тыс м^3/час;
Ny— установочная мощность, кВт;
n — частота вращения рабочего колеса, об/мин;
η— КПД.

ВЕНТИЛЯТОР РАДИАЛЬНЫЙ ВР 89-76-10 (ВЦ 4-76 №10)

Габаритные и присоединительные размеры

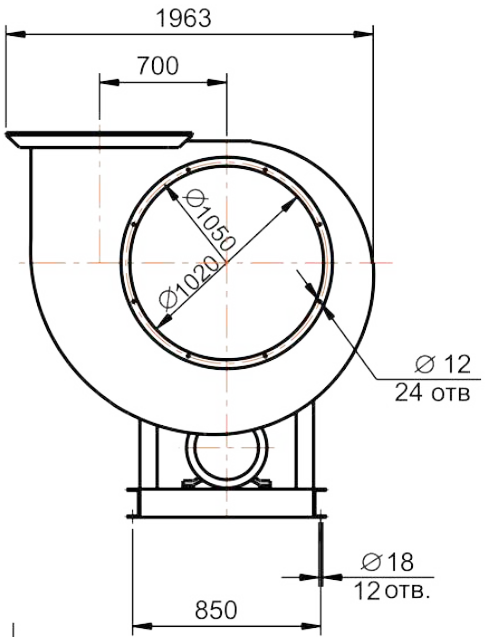

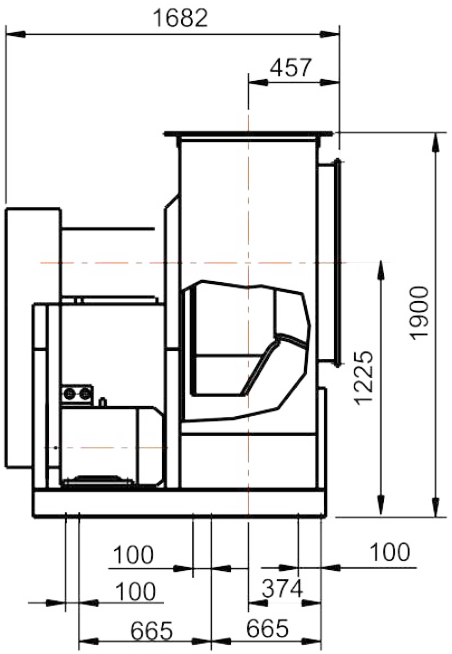

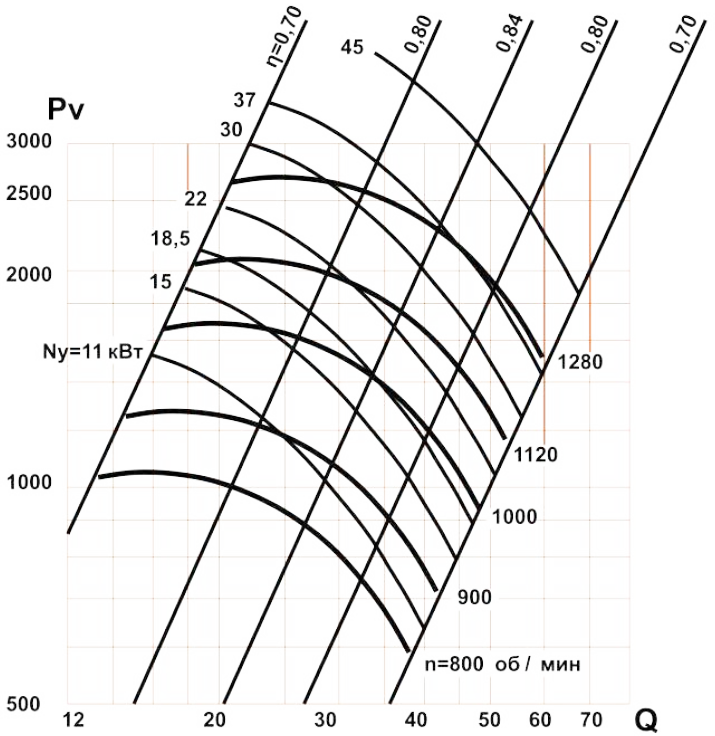

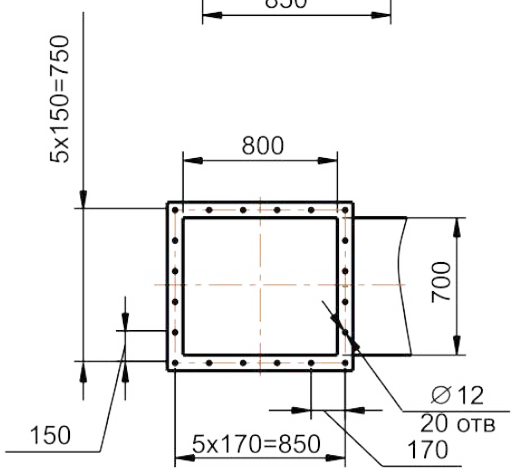

Аэродинамическая характеристика вентилятора ВР 89-76-10 (ВЦ 4-76 №10)

Pv — полное давление, Па;
Q — производительность, тыс м^3/час;
Ny— установочная мощность, кВт;
n — частота вращения рабочего колеса, об/мин;
η— КПД.

ВЕНТИЛЯТОР РАДИАЛЬНЫЙ ВР 89-76-12,5 (ВЦ 4-76 №12,5)

Габаритные и присоединительные размеры

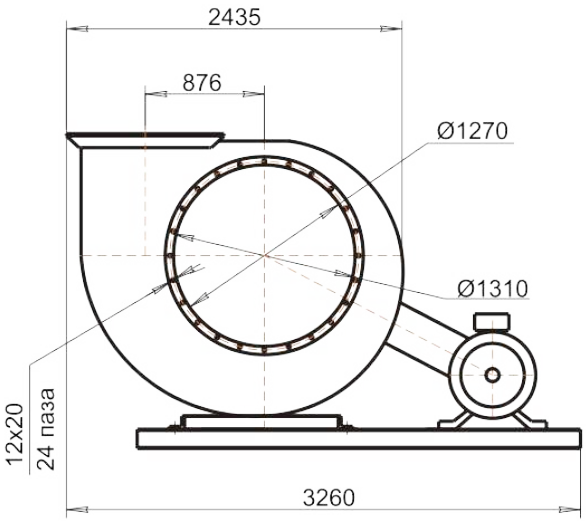

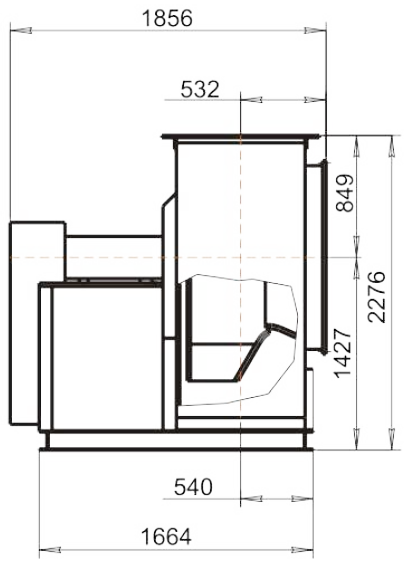

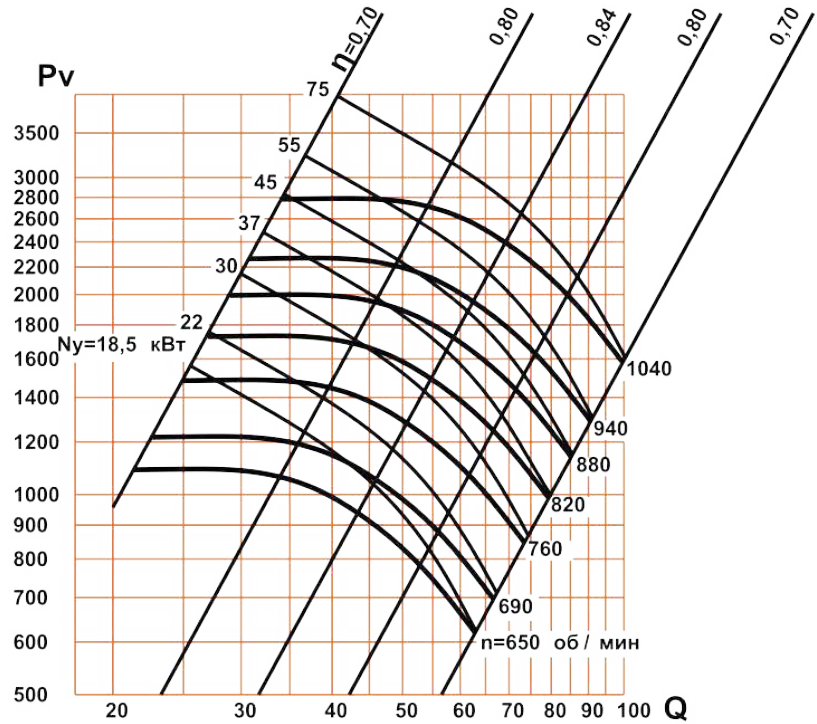

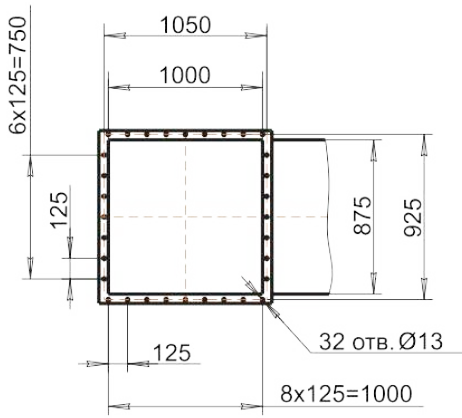

План расположения отверстий под виброизоляторы

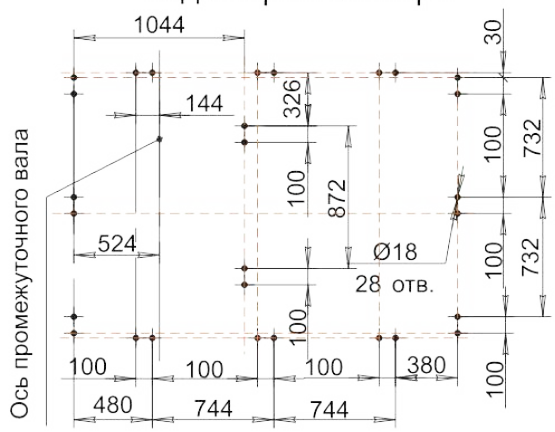

Аэродинамическая характеристика вентилятора ВР 89-76-12,5 (ВЦ 4-76 №12,5)

Pv — полное давление, Па;

Q — производительность, тыс м^3/час;

Ny— установочная мощность, кВт;

n — частота вращения рабочего колеса, об/мин;

η— КПД.

ВЕНТИЛЯТОР РАДИАЛЬНЫЙ ВР 89-76-14 (ВЦ 4-76 №14)

Габаритные и присоединительные размеры

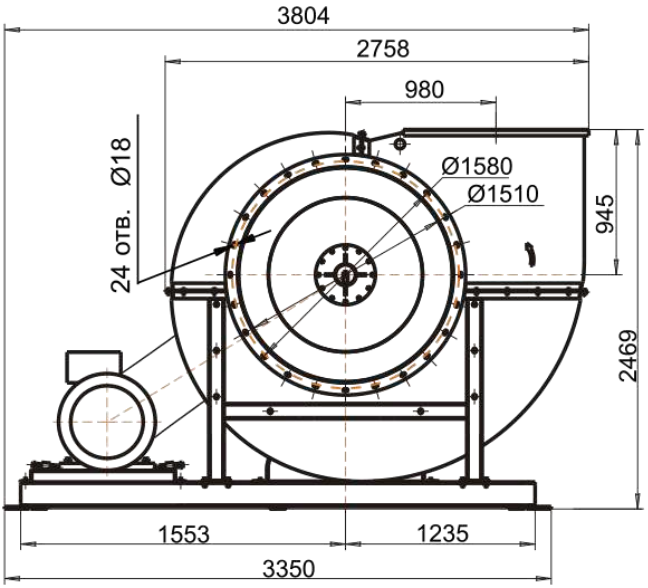

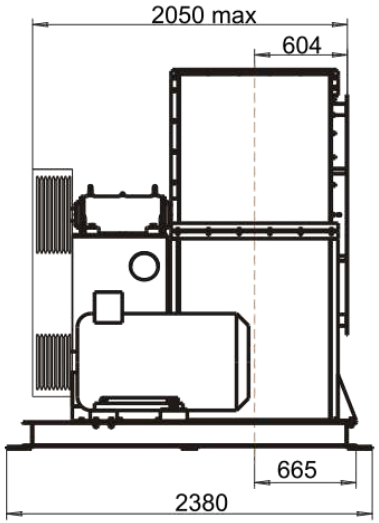

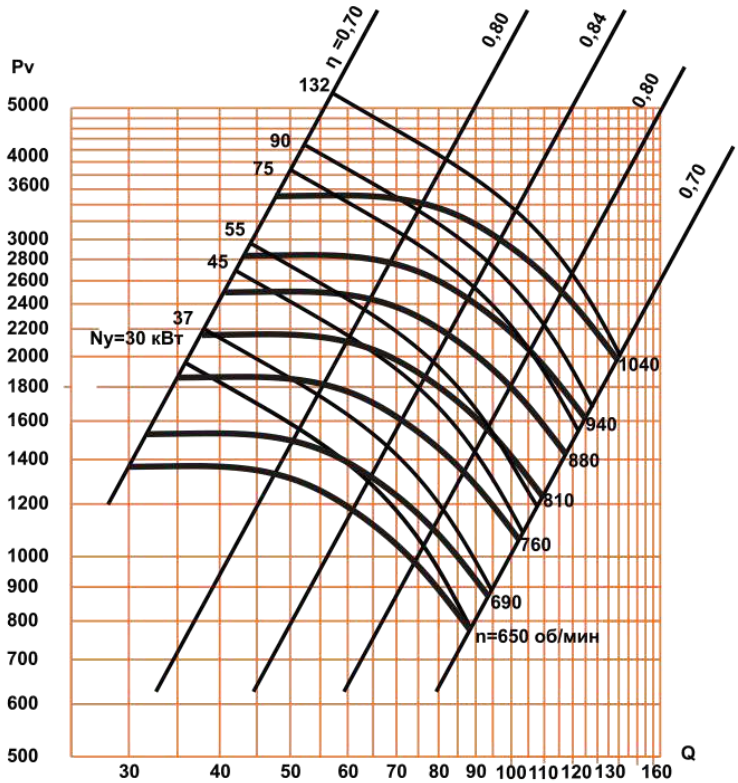

План расположения фундаментных отверстий
вентилятора левого вращения.
Правого - зеркальное отражение

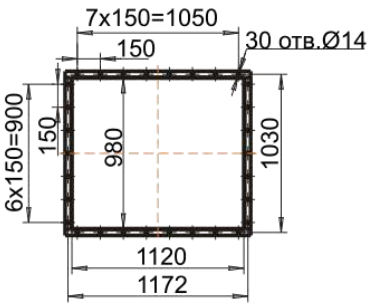

Аэродинамическая характеристика вентилятора ВР 89-76-14 (ВЦ 4-76 №14)

Pv — полное давление, Па;
Q — производительность, тыс м^3/час;
Ny— установочная мощность, кВт;
n — частота вращения рабочего колеса, об/мин;
η— КПД.

ВЕНТИЛЯТОР РАДИАЛЬНЫЙ ВР 89-76-16 (ВЦ 4-76 №16)

Габаритные и присоединительные размеры

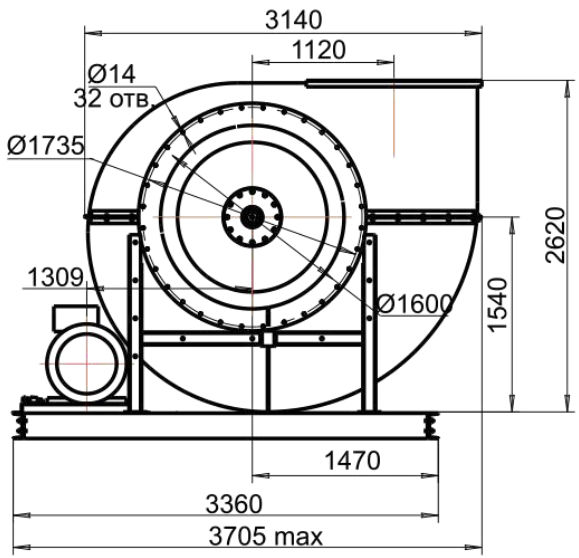

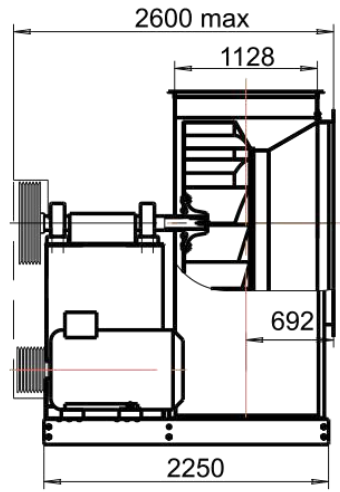

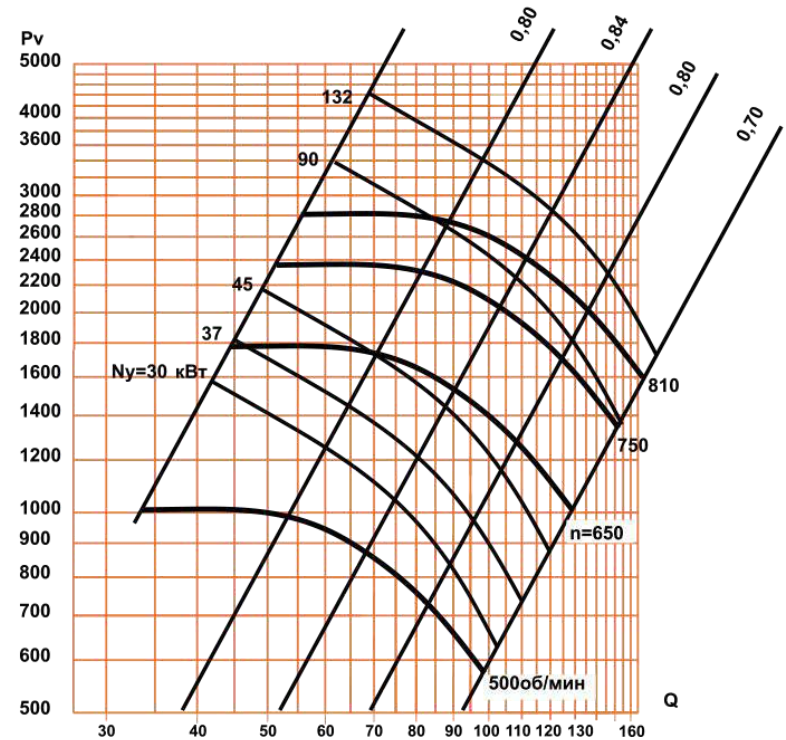

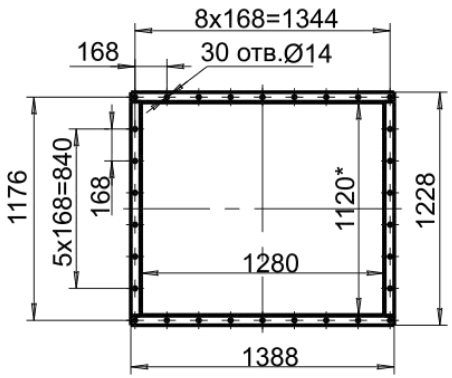

План расположения фундаментных болтов

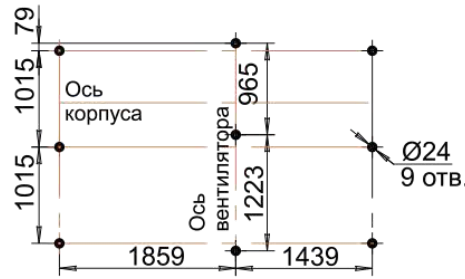

Аэродинамическая характеристика вентилятора ВР 89-76-16 (ВЦ 4-76 №16)

Pv — полное давление, Па;
Q — производительность, тыс м^3/час;
Ny— установочная мощность, кВт;
n — частота вращения рабочего колеса, об/мин;
η— КПД.

ВЕНТИЛЯТОР РАДИАЛЬНЫЙ ВР 89-76-20 (ВЦ 4-76 №20)

Габаритные и присоединительные размеры

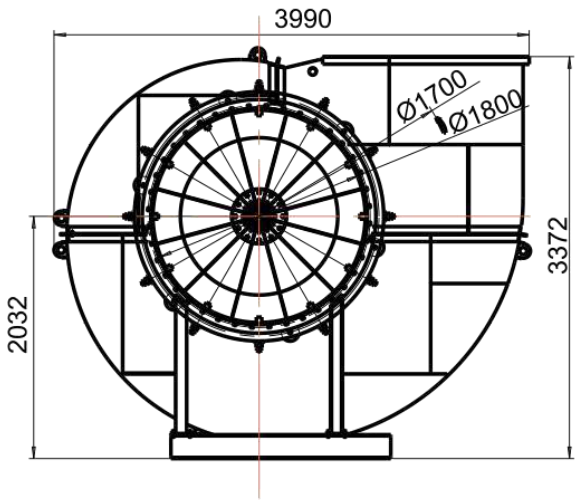

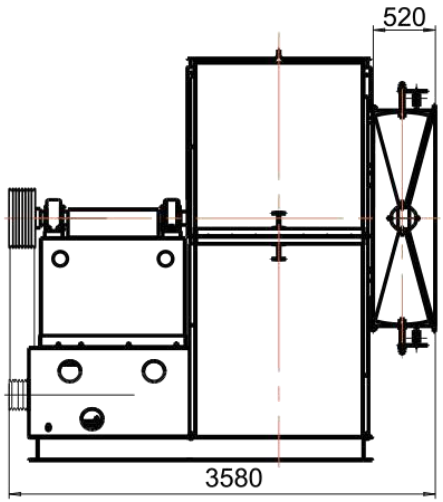

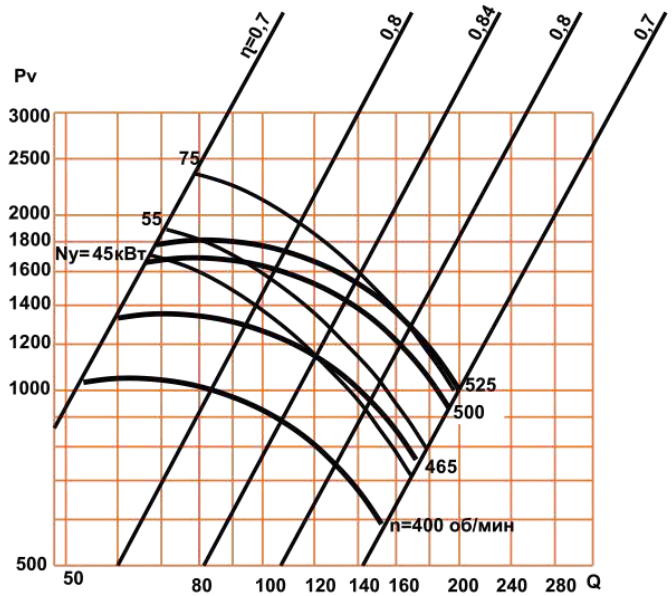

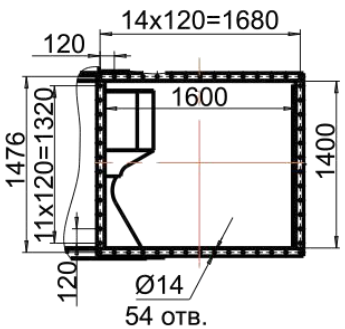

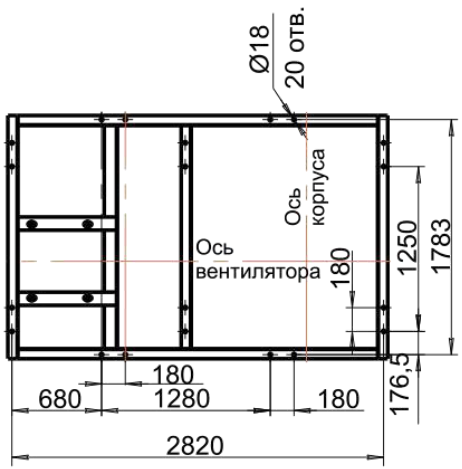

Аэродинамическая характеристика вентилятора ВР 89-76-20 (ВЦ 4-76 №20)

Pv — полное давление, Па;
Q — производительность, тыс м^3/час;
Ny— установочная мощность, кВт;
n — частота вращения рабочего колеса, об/мин;
η— КПД.