ГАРАНТИЙНОЕ ОБЯЗАТЕЛЬСТВО

Покупатель**:** _____

Вентилятор(ы) _____ в количестве _____ шт.

Срок гарантии **- двенадцать месяцев с дня продажи.**

Все гарантийные обязательства теряют силу после истечения срока гарантии.

Гарантийный ремонт или замена вентилятора **не производится** в следующих случаях:

- наличие механических, тепловых или иных повреждений изделия, являющихся следствием нарушения правил эксплуатации, правил транспортировки, а также в результате действия третьих сил или непреодолимой силы;
- попадания вовнутрь посторонних предметов, насекомых, жидкостей …;
- самостоятельного ремонта или внесения конструктивных изменений неуполномоченными лицами;
- использования изделия не по прямому назначению;
- дефектов, возникших в результате отклонений от Государственных стандартов параметров питающих сетей;
- при отсутствии гарантийного талона или при предъявлении неправильно или не полностью заполненного гарантийного талона.
- при отсутствии в питающей сети приборов защиты электродвигателя от высокого напряжения, от пониженного напряжения, несбалансированного напряжения/тока (скачков напряжения), изменения частоты, обрыва фазы…

Гарантийный талон является действительным, когда он:

- правильно заполнен,
- предоставлен вместе с накладной или чеком об оплате.

ВНИМАНИЕ

Подключение к электрической сети должно производиться квалифицированным электриком. Предписывается заземлять вентилятор. Вентиляторы нельзя использовать в помещениях с повышенной влажностью, а также с содержанием взрывоопасных веществ.

Дата продажи: « ____ » _____ 20___ г.

м.п.

КАНАЛЬНЫЕ ЦЕНТРОБЕЖНЫЕ ВЕНТИЛЯТОРЫ «ВК»

Серия центробежных вентиляторов

Описание

Серия центробежных канальных вентиляторов «ВК», состоит из шести номинальных типоразмеров 100, 125, 150/160, 200, 250 и 315 мм., соответственно. Все модели предназначены для прямого подсоединения со стандартным диаметром круглого вентиляционного канала. Диапазон производительности от 280 до 1700 м^3/час.

Во всех моделях используется мощный однофазный 230 В 50 Гц электродвигатель с внешним вращающимся ротором. Несъемные центробежные лопасти с выгнутыми назад лопатками устанавливаются на двигатель на заводе - изготовителе. Скорость вращения всех двигателей вентиляторов можно полностью регулировать с помощью регуляторов напряжения.

Центробежные вентиляторы с обратно загнутыми лопатками имеют удлиненные лопатки, загнутые назад по отношению к направлению вращения. Рабочие колеса этого типа менее чувствительны к загрязнению и отложению пыли, а также обладают высоким гидравлическим КПД. Данные вентиляторы, в силу их размеров и производительности, используются в приточно-вытяжной вентиляции общественных помещений (магазины, кафе, бары, рестораны), санитарно-бытовых помещений, жилых помещениях, а также на промышленных объектах (ангары, склады, гаражи, мастерские…). Монтаж вентиляторов осуществляется в воздуховодах. Вентиляторы не требуют частых и длительных осмотров, не реже, чем один раз в год. Приспособлены к непрерывной работе, в зависимости от условий работы.

Колеса прессуются непосредственно на ротор двигателя с внешним ротором и проходят полную балансировку в двух плоскостях, по часовой стрелке, если смотреть со стороны всасывания.

Шарикоподшипники вентиляторов не требующие обслуживания.

Электрические характеристики определяются при свободном нагнетании, то есть при противодавлении 0 Па. В нижней трети характеристики производительности вентиляции наблюдается наибольший расход энергии, который затем уменьшается с увеличением противодавления.

Предназначены для широкого спектра применений. Поэтому статор имеет влагозащитную изоляцию, а ротор снабжен отверстиями для отвода конденсата.

ТЕХНИЧЕСКИЕ ХАРАКТЕРИСТИКИ

Диаметр вентилятора мм	Выход воздуха м^3/час	Напряжение питания (V/Hz)	Акустич. давление (db)	Давление (Pa)	Сила тока (A)	Потребляемая мощность (W)	Класс изоляции (IP)	Обороты двигателя (об/мин)
ВК 100	**290**	220/50	38	**295**	0,27	67	44	2470
ВК 125	**350**	220/50	40	**270**	0,28	70	44	2630
ВК 150	**550**	220/50	43	**370**	0,45	117	44	2520
ВК 200	**1000**	220/50	43	**440**	0,65	160	44	2520
ВК 250	**1350**	220/50	46	**450**	0,68	200	44	2540
ВК 315	**1980**	220/50	48	**700**	0,98	302	44	2400

ГАБАРИТНЫЕ РАЗМЕРЫ ВЕНТИЛЯТОРОВ

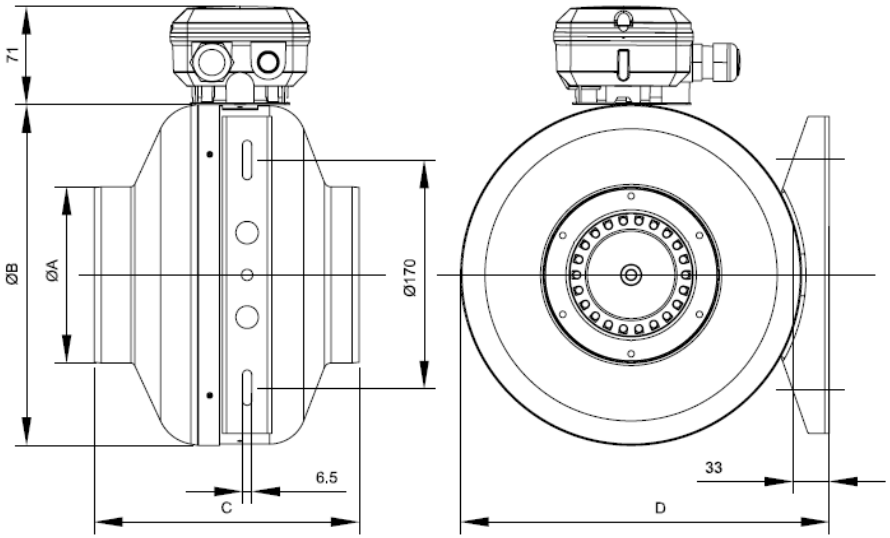

№	Наименование вентилятора	ø **A** мм	ø **B** мм	**C** мм
1	**ВК 100**	98	243	202
2	**ВК 125**	123	243	202
3	**ВК 150**	148	333	222
4	**ВК 200**	197	333	222
5	**ВК 250**	247	333	226
6	**ВК 315**	313	401	238

КОНСТРУКЦИЯ

Корпусы вентиляторов изготовлены из оцинкованной листовой стали, двигатели оборудованы термическими датчиками защиты от перегрева. Температурный режим работы вентиляторов: - 30 ^{0} С + 55^0 С. Конструкция вентиляторов обеспечивает высокую эффективность и низкий уровень акустики.