Монтаж
Installation
Installation

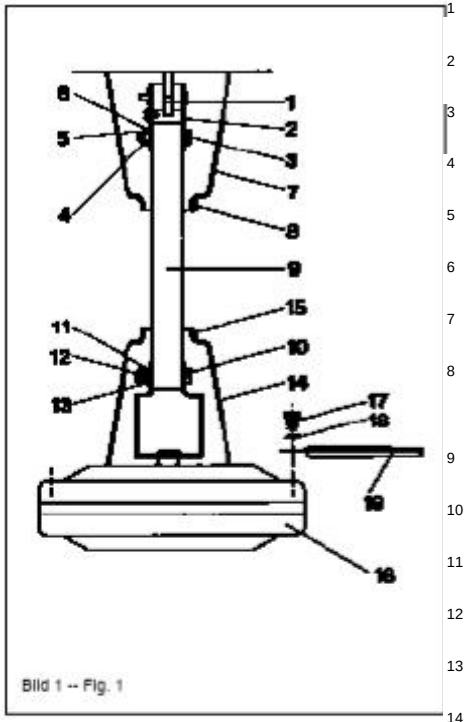

Bild 1 -- Fig. 1

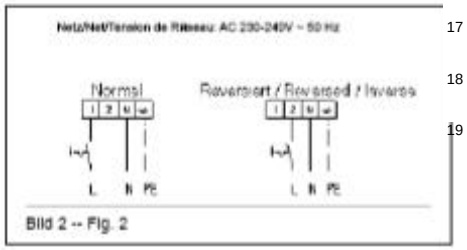

Bild 2 -- Fig. 2

1 Подвеска к потолку
Ceiling Hook
Crochet de suspension
2 Детали подвески
Suspension piece
Pince de suspension
3 Винт
Screw
Vis
4 Гайка
Nut
Ecrou
5 Предохранительный шплинт
Split pin
Goupillefendue
6 Пружинная шайба
Spring washer
Rondelle tilastique
7 Балдахин
Canopy
Cache de suspension
8 Винты крепления для балдахина
Canopy fixing
Vis de fixation pour cache de suspension
9 Труба подвеса
Down rod
Tube de suspension
10 Винты крепления двигателя
Motor fixing screw
Vis de fixation du moteur
11 Пружинная шайба
Spring washer
Rondelle tilastique
12 Гайка
Nut
Ecrou
13 Предохранительный шплинт
Split pin
Goupillefendue
14 Балдахин
Canopy
Cache de suspension
15 Винты крепления для балдахина
Canopy fixing
Vis de fixation pour cache de suspension
16 Двигатель
Motor
Moteur
17 Винты для лопасти
Blade screw
Vis pour pale
18 Пружинная шайба
Spring washer
Rondelle tilastique
19 Лопасть
Blade
Pale

Предписания по эксплуатации и монтажу № 90286

Объем поставки:
Каждая картонная упаковка содержит следующие части: двигатель, 3 лопасти вентилятора, подвеску к потолку и 2 потолочных подвеса различной длины с балдахином. Длинная труба подвеса предварительно смонтирована с блоком двигателя и электрическим щитком подключения.
Важные указания по рабочей безопасности:
Техника безопасности настойчиво требует, что минимальное расстояние от пола до канта лопасти вентилятора должно быть 2,5 метра. Анкерные болты крепления к потолку необходимо расположить таким образом, чтобы они выдерживали вес и вращение долгое время. Особенно строго надо соблюдать, чтобы соединение трубы подвеса и двигателя было фиксировалось при помощи винтов крепления двигателя (10), пружинной шайбы (11), гайки (12) и предохранительного шплинта (13). Тоже самое действительно для соединения трубы подвеса и деталей подвески (2, 3, 4, 5 и 6).
Монтаж:
1. Определить, какая труба подвеса (длинная или короткая) необходима.
2. Балдахины (14) и (7) сдвинуть на трубу подвеса (9).
3. Втянуть провода в трубу подвеса и закрепить трубу подвеса (9) на двигателе (16) при помощи винтов крепления двигателя (10), пружинной шайбы (11), гайки (12) и предохранительного шплинта (13).
4. Нижний балдахин (14) закрепить винтом (15) и зафиксировать контргайкой.
5. Детали подвески (2) соединить с трубой подвеса (9) винтом (3), гайкой (4), пружинной шайбой (6) и предохранительным шплинтом (5).
6. Лопасти вентилятора (19) закрепить на двигателе (16) при помощи винтов для лопастей вентилятора (17) и пружинных шайб.

Важно: Лопасти вентилятора (19) обязательно должны быть направлены вниз. Для крепления на двигателе на каждую лопасть предусмотрены 2 винта (17) и 2 пружинные шайбы (18).
Замечание: Применять только подходящий комплект лопастей (3 штуки на комплект).
7. Промаркировать места расположения отверстий для подвески к потолку, пробить перфоратором отверстия и установить дюбели.
8. Подвеску к потолку навесить на резиновый ролик трубы подвеса (1) и прикрепить вентилятор при помощи крепящих винтов к потолку.
9. Выровнять лопасти: Измерьте расстояние от кончика лопасти (верхний кант) до потолка и удерживайте масштабную линейку в этой позиции. Поверните следующую лопасть к этой самой позиции и измерьте таким образом это расстояние для всех пяти лопастей.

Важно: Расстояние должно быть одинаковым, если есть разница, тогда осторожно согните крепление лопасти, чтобы устранить небольшую разницу. Точное выравнивание лопастей это предпосылка для равномерного, спокойного хода. Если все же возникают сильные колебания или шум при работе, тогда поменяйте соответственно позиции 2 лопастей.
Внимание: Вентилятор запрещено эксплуатировать с несбалансированной крыльчаткой, так как это не позволит трубе подвеса при работе ни качаться, ни вращаться или крутится. Если такое происходит, необходимо прекратить работу вентилятора и устранить причину.
Электрическое подключение:
Проводить электроподключение разрешается только электрику.
Внимание: Все работы проводить в обесточенном состоянии. Соблюдать служащие предписания по безопасности и монтажу. Соблюдать схему подключения рис. 2. Подключение должно производиться через отключаемый сетевой разъединитель Кабели подключения: 3 x 1,5 мм2.
Направление вращения вентилятора можно выбрать при подключении (см. Схему подключения) или переключать переключателем на 2 направления.:
При подключении к L1 вентилятор нагнетает, при подключении к L2- вверх.
Важно: Потолочный вентилятор должен быть заземлен. Если вентилятор подключается без регулятора оборотов, вентилятор работает на своей максимальной мощности. В этом случае рекомендуется отдельный предохранитель на 5 А.
Дополнительные принадлежности для регулировки и включения см. раздел принадлежности.
Ввод в эксплуатацию:
Необходимо провести следующие контрольные работы:
- Проверить правильность применения вентилятора
- Сравнить напряжение в сети с данными, обозначенными на заводской табличке вентилятора
- Проверить надежность крепления вентилятора
- Проверить надежность посадки всех деталей, особенно винтов и гаек
- Проверить свободный ход крыльчатки
- Проверить соответствие направления вращения направлению подачи воздуха
- Сравнить потребление тока с данными по мощности
- Проверить подключение защитного провода
- Запуск можно производить только тогда, когда обеспечена защита от касания крыльчатки
- Вентилятор нельзя ни в коем случае эксплуатировать с разбалансированной крыльчаткой. В этом случае необходимо остановить вентилятор и устранить причину.

Обслуживание:
Перед каждым обслуживанием вентилятор выключать и отсоединять от питания в сети. При применении могут возникать отложения грязи и жира на частях вентилятора. Их необходимо вытирать влажной тряпкой. Недопустимо применение для чистки сильнодействующих растворителей и моющих средств. Ни при каких обстоятельствах не допускается погружать вентилятор в воду или другие жидкости. Двигатель снабжен подшипниками, не требующими обслуживания и смазанными на долгий срок. При нормальных условиях работы их необходимо смазывать после каждых 20.000 рабочих часов или максимум после 4 лет, но все же лучше их заменить. То же действительно и для простоя или длительного хранения более 2 лет.
Запасные детали, элементы включения и управления
Недопустимо применение запчастей, которые не рекомендованы и не предлагаются HELIOS.
Регулятор оборотов: HELIOS TSW0,3 арт. № 3608 или BSX с перекидным выключателем, арт. № 0240
Гарантийные обязательства – исключение ответственности
Если не соблюдаются выше приведенные требования, тогда гарантийные обязательства теряются и за повреждение материальных ценностей и травмы персонала изготовитель не несет ответственности.

Installation and operating instructions No. 90286

Delivery: Each fan consists of the following: motor assembly with 3 blades, fixing screws and parts, 2 different-length downrods, canopy. The unit comes pre assembled with the longer downrod connected to motor and terminal block.
Important for operation and safety:
A minimum distance of 2.5m from the floor to the base of the blades is essential. The anchorage of the ceiling hook must hold fan weight when rotating.

Attention: Connection of the suspension rod and motor is secured by the motor fixing screw (10), spring washer (11), nut (12) and the split pin (13). Also for the connection of downrod and suspension piece (2,3,4,5 and 6).

Mounting:
1. Determine which downrod (short or long) is to be used. (Min. 2.5m space)
2. Slide the canopies (14 and 7) onto the downrod (9).
3. Thread the electrical supply cable into the rod and attach it to the motor (16) by using the motor fixing screw (10), spring washer (11), nut (12) and the split pin (13).
4. Attach the lower canopy (14) with screw (15) and tighten counter nut.
5. Connect the suspension piece (2) to downrod (9) by means of screw (3), nut (4), spring washer (6) and split pin (5).
6. Attach the blades (19) to the motor (16) by using the blade screws (17) and spring washers (18).
   Important: The blade (19) must point towards the floor. For mounting of each blade 2 screws (17) and 2 spring washers (18) are attached to the motor.
   Note: Only use suitable blades (3 per unit). Do not mix the blades from other packets.
7. Mark position of the holes for the ceiling hook and drill holes accordingly and fit dowels.
8. Hang ceiling hook (1) over rubber wheel of the suspension piece and fix the unit to the ceiling.
9. Adjustment of the blades: measure the distance between the blade (upper edge) and the ceiling and keep the measuring stick in that position. Turn the next blade to that position. Repeat until all have been measured.

Important: The distances must be the same. Should slight differences occur, carefully bend the blade holder to even out differences. The exact adjustment of the impeller is relevant for smooth, quiet operation. If any noise or strong fluttering occur during operation then change the position of two blades. Attention: The fan may be operated under no circumstances with an unbalanced impeller, that is to say the downrod may neither swing nor circle or rotate. If this should be the case, the device must be taken out of operation and the cause cleared.

Electrical Connections:
Electrical connection must be by qualified personnel. Attention: Work only in dead state. All relevant safety and installation regulations must be observed. Observe wiring diagram, Fig. 2. Connection must be made through a fused double-pole isolating switch.
Cable: 3x 1.5mm2.
The direction of rotation may be selected during the electical connection (see wiring diagram) or may be reversed during operation using an reversing switch:
If live is connected to port 1 the fan blows the air downwards /port 2 upwards.
Important: The fan must be earthed. The fan runs constantly on the highest speed if installed without a controller. In this case we recommend using a separate 5A fuse.
Controllers see 'accessories'.
Operation:
The following checks should be carried out:
- check for operation according to the intended purpose of the fan
- compare supply voltage with data on the rating plate
- check if fan is securely mounted
- check all parts especially screws and nuts for tight fit
- test unhindered running of the blades
- check if direction of rotation and air-flow correspond
- compare current consumption with data on the rating plate
- test protective conductor connection
- start operation only if protection against accidental contact with impeller is guaranteed.
- the fan may be operated under no circumstances with an unbalanced impeller, that is to say the downrod may neither swing nor circle or rotate. If this should be the case, the device must be taken out of operation and the cause cleared.

Maintenance:
First turn the fan off and disconnect from the supply. During operation dirt and grease may build up on parts of the fan. These can be easily removed with a damp cloth. Aggressive solvents or scouring cleaners should not be used. Under no circumstances may the fan be immersed in water or other liquid. The motors have maintenance free, long-lasting greased ball bearings. After approximately 20,000 hours of running or after max. 4 years in normal operation conditions or after 2 years of storage or standstill they should be greased again or renewed.

Accessories, switches and controlling devices
The use of accessories not offered or recommended by HELIOS is not permitted. Speed Controller: HELIOS TSW0.3 Ref. 3608 or reversing switch BSX Ref. 0240.

Guarantee-Exclusion of Liability
If the instructions are not observed, all guarantee claims are excluded. This also applies to any liability claims extended to the manufacturer.

Instructions de montage et d'utilisation No. 90286

Contenu: Chaque carton contient les pièces suivantes: moteur complet avec 3 pales, pièces et vis de fixation, deux tubes de suspension de longueur différente avec caches de suspension. La tube plus longue est pré assemblée avec le moteur.

Indications importantes pour la sécurité de fonctionnement:
Les normes de sécurité pour la prévention des accidents prescrivent impérativement qu'une distance minimale de 2,5m doit exister entre le plancher et le bord inférieur des pales. Selon les prescriptions de sécurité pour machines et les prescriptions VDE (VDE 0730, partie 2F) seul un sens de rotation est autorisé, c'est-à-dire soufflage de l'air vers le bas. L'ancrage de la suspension plafonnière doit être effectué de façon à résister en permanence aux contraintes du poids et de la rotation. Il faut veiller scrupuleusement à ce que la liaison entre tube de suspension et moteur soit assurée par l'utilisation de la vis de fixation du moteur (10), de la rondelle élastique (11), de l'écrou (12) et de la goupille fendue de sécurité (13). ceci est aussi valable pour la liaison entre tube de suspension et pièce de suspension (2, 3, 4, 5 et 6).

Montage:
1. Déterminer quel tube de suspension (court ou long) doit être utilisé.
2. Engager les caches de suspension (14) et (7) sur le tube de suspension (9).
3. Introduire le câble électrique dans le tube de suspension et fixer le tube de suspension (9) au moteur (16) à l'aide de la vis de fixation du moteur (10), de la rondelle élastique (11), de l'écrou (12) et de la goupille fendue de sécurité (13).
4. Fixer le cache de suspension inférieur (14) à l'aide de la vis (15) et le contre écrou.
5. Raccorder la pièce de suspension (2) au tube de suspension (9) à l'aide de la vis (3), de l'écrou (4), de la rondelle élastique (6) et de la goupille fendue (5).
6. Fixer les pales (19) au moteur (16) à l'aide des vis (1) et des rondelles élastiques (8).

Important: La pale (19) doit absolument être placée vers le bas. Pour la fixation des pales au moteur, deux vis (18) et deux rondelles élastiques (18) par pale sont jointes aux moteur.

Remarque: N'utiliser que les jeux de pales prévus à cet effet (3 pièces par jeu).

7. Marquez la position des trous pour le crochet de fixation et percer les trous, et y mettre les chevilles.
8. Mettez le joint de caoutchouc sur le crochet de suspension et fixez l'emsemble au plafond.
9. Alignement des pales: mesurez la distance de la pointe de la pale (bord supérieur) jusqu'au plafond et maintenez votre mètre dans cette position. Tournez la pale suivante jusqu'à cette position et mesurez ainsi les distances des 3 pales.

Important: Les distances doivent être toutes égales. S'il existe des différences, il y a lieu de courber avec précaution le support de pale pour compenser de légères différences.
L'alignement exact des pales est indispensable pour obtenir un fonctionnement équilibré et silencieux. Si, malgré cela, de fortes vibrations ou des bruits subsistent, il y a lieu de changer la position de deux pales.
Attention : Le ventilateur ne doit en aucun cas fonctionner avec des pales déséquilibrées, c. à d. que la tige de suspension ne doit ni vibrer, tourner ou balancer. Si tel était le cas il faut arrêter le ventilateur et remédier au défaut.

Branchement électrique:
Le branchement électrique doit être effectué par un électricien qualifié. **Attention:** Tous les travaux doivent être effectués hors tension. Les consignes de sécurité et les règles d'installation en vigueur doivent être respectées. A effectuer selon le schéma de branchement (fig. 2). Le raccordement doit se faire par un interrupteur coupant tous les pôles. Alimentation: 3 x 1,5mm2
Le sense de rotation peut etre selectionée au moment du raccordement électrique ou utilisation d'un renverseur: En connecter la phase sur borne 1 le flux d'air est en direction du sol, borne 2 en direction plafond.

Important: Le ventilateur de plafond doit être relié à la terre. Si le ventilateur est raccordé sans régulateur de vitesse, il fonctionnera à sa vitesse maximale. Dans ce cas, il est recommandé d'avoir une protection séparée par un fusible de 5A. Régulateurs voir accessoires.

Mise en marche
Les opérations de contrôle suivantes sont à effectuer
- contrôler si l'installation du ventilateur est conforme aux prescriptions
- vérifier si la tension d'alimentation correspond à celle indiquée sur la plaque signalétique
- contrôler la fixation du ventilateur
- vérifier le serrage de toutes les pièces, en particulier celui des vis et écrous
- contrôler la libre rotation de l'hélice
- vérifier que le sens de rotation correspond bien au sens d'écoulement de l'air
- comparer l'ampérage absorbé avec l'indication de la plaque signalétique
- vérifier le raccordement entre câble et prise de terre
- n'effectuer la mise en route qu'à condition que l'hélice soit protégée de tout contact.

Entretien
Avant chaque entretien, arrêter le ventilateur, le déconnecter du secteur. Lors de l'utilisation, de la saleté ou de la graisse peuvent se déposer sur l'appareil. Elles s'enlèvent simplement en essuyant avec un chiffon humide. Ne pas utiliser de solvants ou des détergents. Le ventilateur ne doit, en aucun cas, être trempé dans l'eau ou dans un autre liquide. Les moteurs sont équipés de roulements à billes sans entretien et graissés à vie. Dans des conditions de fonctionnement normales, on doit les graisser ou, encore mieux, les remplacer après 20.000 heures environ de fonctionnement ou au plus tard après quatre ans de service. Il est par ailleurs nécessaire de procéder de la même façon si l'appareil n'a pas tourné ou est resté stocké pendant une période de plus de deux ans.

Accessoires, appareils de temporisation et de régulation
L'utilisation d'accessoires qui ne sont pas directement offerts ou conseillés par HELIOS n'est pas autorisée. Régulateur de vitesse: HELIOS TSW 0,3 Ref. 3608 ou renverseur BSX Ref. 0240.

Demande de garantie - Réserves du constructeur
En cas de non-respect des indications précédentes, toute demande de remplacement ou de réparation à titre garantie sera déclinée. Il en sera de même pour toute implication de responsabilité du fabricant.

Гарантийное свидетельство
Guarantee Certificate
Bon de garantie

На этот вентилятор гарантия распространяется на 12 месяцев со дня покупки. Он будет отремонтирован или заменен на нашем заводе по нашему решению, если во время гарантийного срока выйдет из строя из-за брака или внутренних дефектов. Обычный износ не попадает под гарантийные обязательства. Гарантийные обязательства предусматривают, чтобы не было никакого вмешательства в конструкцию, причина повреждения не состояла в применении не по назначению или несоблюдении руководства по эксплуатации. Расширенные обязательства, особенно права на аннулирование продажи, снижение цены, возмещение ущерба и издержек на монтаж, демонтаж: транспортировку и т.п. отсутствуют.

Для предъявления требований по гарантийным обязательствам необходимо передать это свидетельство - заполненное продавцом - или чек об оплате вместе с вентилятором на завод изготовитель.

This product has a 12 month guarantee period, from date of purchase. Should it become unserviceable due to a material or manufacturing defect, during the period of guarantee, it can be exchanged or repaired in our works at the discretion of our company. Normal wear is not subject to guarantee. The guarantee is valid only on condition that there has been no mechanical interference by a third party, that the damage was not caused by use other than according to the intended purpose and that the instructions for use were observed carefully. Further claims, especially the right of conversion, voidance, replacement of damages or costs for installation, disassembly etc. are excluded.

Guarantee claims must be accompanied by this certificate, completed the dealer, or the cash sales-receipt and must be sent free of charge to our works.

Pour cet appareil, nous accordons une garanite de 12 mois a partir de la date d'achat. en cas de dtifaut de fabrication ou de maffiriel, l'appareil sera, a notre convenance , soit йспандй, soit йрагй dans nos usines pendant cette ptiriode de garantie. L'usure normale n'est pas soumise a garantie. Toute demande en garantie ne sera pas reconnue si une intervention a ЙШ е1тесЛийе par des tiers et si la cause du dommage est dbie a une utilisation non conforme de l'appareil ou au non-respect des instructions d'utilisation. Toute autre reclamation telle que dommages et inffirKts, etc... est excluse.

L'appareil devra nous Ktre retournti franco a notre usine, ассотрадпй de ce bon, dbiment rempli par le revendeur.

Тип прибора Type of prodct Appareil type	Дата продажи Date of purchase Date d'acquisition

Продавец (печать) Dealer (stamp) Revendeur (cachet)

HELIOS VENTILATOREN GMBH	D	78056 VS-Schwenningen, Lupfenstr. 8
HELIOS VENTILATOREN AG	CH	8902 Urdorf-Zürich, Steinackerstrasse 36
HELIOS VENTILATOREN GMBH	A	6023 Innsbruck, Siemensstraße 15
HELIOS VENTILATEURS SARL	F	93605 Aulnay-sous-Bois Cedex, Rue Louis Saillant ZI La Fosse à la Barbière
HELIOS VENTILATION SYSTEMS LTD.	GB	5 Crown Gate, Wyncolls Road, Severalls Industrial Park, Colchester, Essex, CO 9HZ

Предписания по монтажу и работе
Installation and use instructions
Instructions d'utilisation

Потолочный вентилятор
Ceiling Fan
Ventilateur de plafond

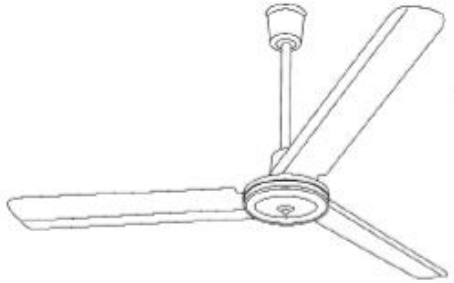

Тип DVW 90/36"

Type DVW 140/55"

Область применения:
Вентилятор предназначен для перемещения обычного или слабо запыленного: малоагрессивного и влажного воздуха, при обычной температуре.

При эксплуатации в тяжелых условиях например, высокой влажности, при длительном простое, сильном загрязнении, чрезмерных нагрузках, из-за климатического, технического и электрического воздействий необходимо сделать запрос к изготовителю на получение разрешения для эксплуатации.

Необходимо убедиться, что не будет выхода за пределы стандартно указанной области применения. Стандартное оборудование позволяет применение в диапазоне температур от -10°Сдо + 40°С.
Недопустимо применение не по назначению. Вентилятор нельзя эксплуатировать вне помещений и в контакте с водой.

Operation/Use:
The fans are suitable for moving normal or slightly dusty, almost non-agressive and slightly humid air at normal temperatures. For operation under difficult conditions i.e. high humidity, longer period of stand still , high pollution, excesive working conditions through climatic, technical or electronic influences, further inquiry and operation release is necessary.

It must be ensured that standard installation is for operation in ambient temperatures of -10°C to + 40°C. The fan may only be used according to its intended purpose. The fan must not come in contact with water.

Domaine d'utilisation:
Ces ventilateurs sont destinés au brassage de l'air dans des conditions normales de température d'humidité et de
pression atmosphérique, avec une brasse teneur en poussières à faible agressivité.

Pour des conditions d'utilisation difficiles telles que forte humidité, longue période de nonfonctionnement, fort encrassement, conditions d'utilisation rigoureuses dues au climat, au type d'application ou au flux de régulation électronique, il est indispensable d'obtenir l'accord du fabricant.

Il faut s'assurer que l'application est bien en rapporte avec la norme définie sur al plaque signalétique. L'équipement standard permet une utilisation pour des temp-ératures comprises entre -10°C et +40°C. Il n'est pas permis d'utiliser ces appareils pour d'autres fonctions en dehors de leur utilisation normale. L'appareil ne peut être utilisé à l'air libre et ne doit jamais être en contact avec de l'eau. L'appareil ne peut être installé à
l'air libre qu'en utilisant l'équipe.