JCR

Самовсасывающие электронасосы “JET”

ЭКСПЛУАТАЦИОННЫЕ ХАРАКТЕРИСТИКИ

- Подача до **80 л/мин.** (4.8 м^3/ч.)
- Напор до **72 м**

ОГРАНИЧЕНИЯ ИСПОЛЬЗОВАНИЯ

- Манометрическая высота всасывания до **9 м** (HS)
- Температура жидкости от **-10 °C** до **+40 °C**
- Температура окружающей среды до **+40 °C**
- Максимальное давление в корпусе насоса **6.5 бар**
- Непрерывная работа **S1**

ИСПОЛНЕНИЕ И ПРАВИЛА БЕЗОПАСНОСТИ

EN 60335-1
IEC 60335-1
CEI 61-150

EN 60034-1
IEC 60034-1
CEI 2-3

СЕРТИФИКАТЫ

АИЗО

ПРОМТЕСТ - 168

ИСПОЛЬЗОВАНИЕ И УСТАНОВКА

Насосы данной серии рекомендуются для перекачки чистой воды и химически неагрессивных жидкостей к материалам конструкции насоса.
Самовсасывающие насосы JCR проектированы для перекачки воды даже в присутствии воздуха смешанного с перекачиваемой жидкостью. Благодаря их надежности, простоте в эксплуатации эти насосы могут с успехом применяться в быту, в частности, для автоматической подачи воды совместно с небольшими и средними резервуарами-автоматическими агрегатами поддержания давления, для орошения огородов, садов и т.д.
Установка насоса должна производиться в закрытых помещениях или же в местах, защищенных от атмосферного воздействия.

ПАТЕНТЫ - МАРКИ - МОДЕЛИ

- Европейский патент n° 1 510 696

ИСПОЛНЕНИЕ ПО ЗАКАЗУ

- Другое напряжение питания или частота 60 Гц

ГАРАНТИЯ

2 года в соответствии с нашими общими условиями продажи

ТЕХНИЧЕСКИЕ ХАРАКТЕРИСТИКИ

50 Гц n= 2900 об/мин HS= 0 м

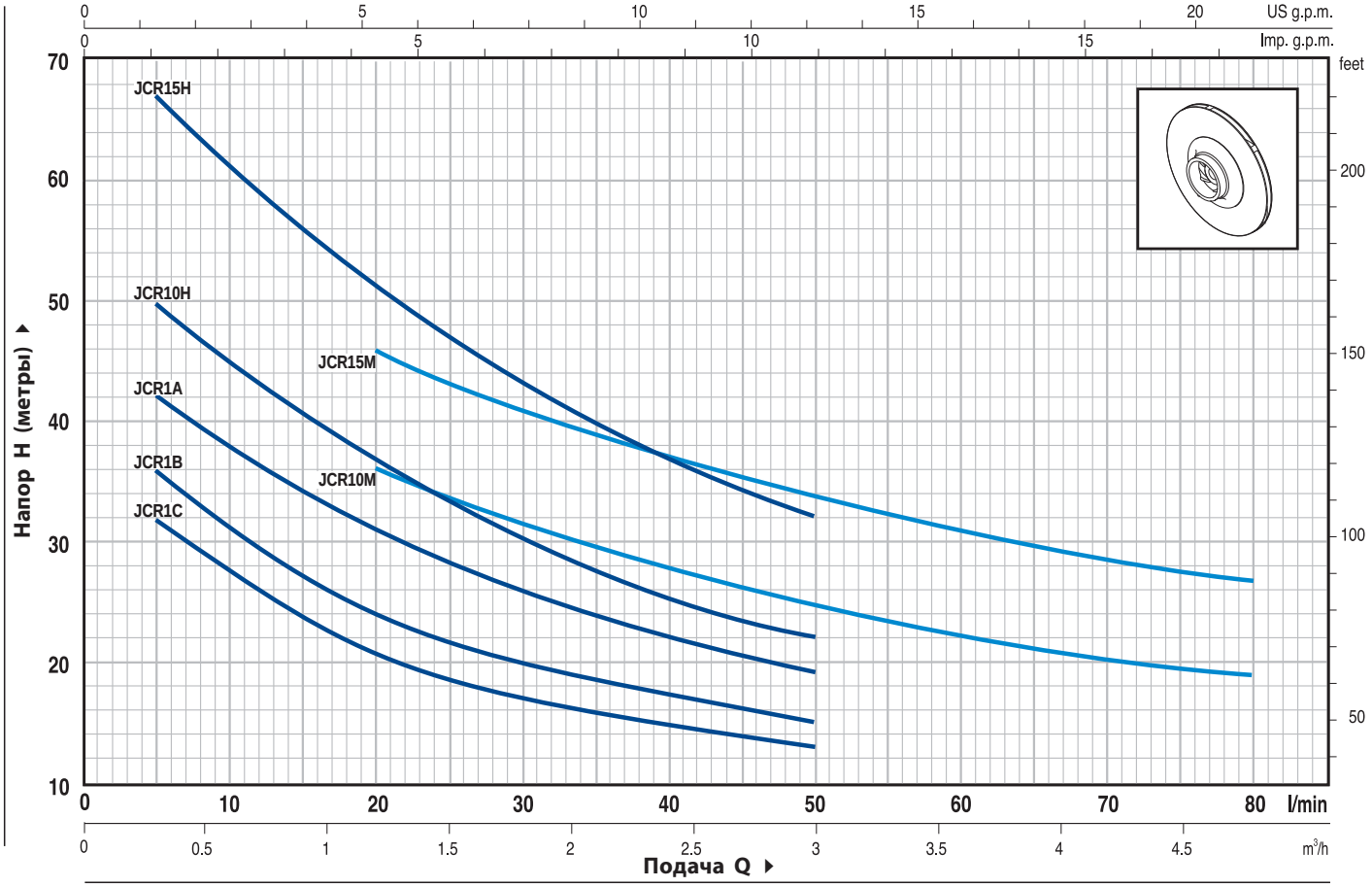

ТИП		МОЩНОСТЬ		Q м³/ч.	0	0.3	0.6	0.9	1.2	1.5	1.8	2.1	2.4	3.0	3.6	4.2	4.8
Однофазный	Трехфазный	кВт	ЛС	л/мин.	**0**	**5**	**10**	**15**	**20**	**25**	**30**	**35**	**40**	**50**	**60**	**70**	**80**
JCRm 1C	–	0.37	0.50		35	32	27	24	21	19	17	16	15	13			
JCRm 1B	**JCR 1B**	0.50	0.70		41	36	31	27	24	22	20	19	17	15			
JCRm 1A	**JCR 1A**	0.60	0.85		47	42	38	34	31	28.5	26	24	22	19			
JCRm 10H	**JCR 10H**	0.75	1	**H** метры	56	50	45	41	37	33	30	27	25	22			
JCRm 15H	**JCR 15H**	1.1	1.5		72	67	61	56	51	47	43	40	37	32			
JCRm 10M	**JCR 10M**	0.75	1		46	44	41	39	37	35	32	30	28	25	22	21	19
JCRm 15M	**JCR 15M**	1.1	1.5		55	53	50	48	46	43	41	39	37	34	31	29	27

Q = Подача **H** = Общий манометрический напор **HS** = Высота всасывания

Допуск характеристик в соответствии с EN ISO 9906 Прил. A.

ПРИМЕР УСТАНОВКИ

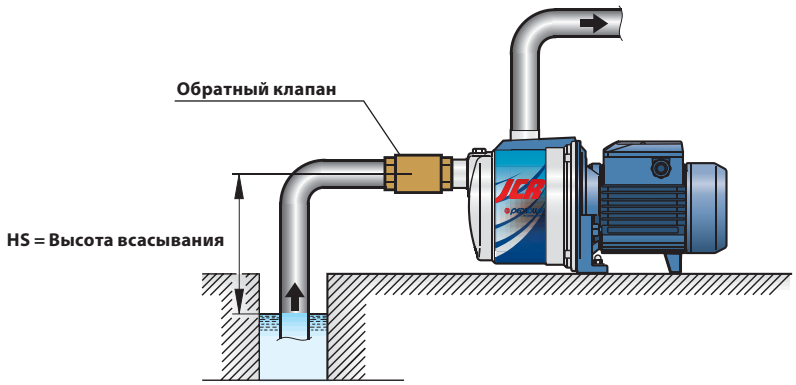

ПОЛ.	ДЕТАЛИ НАСОСА	КОНСТРУКТИВНЫЕ ХАРАКТЕРИСТИКИ
1	**КОРПУС НАСОСА**	Нержавеющая сталь AISI 304, патрубки с резьбой ISO 228/1
2	**КРЫШКА**	Нержавеющая сталь AISI 304
3	**ГРУППА ЭЖЕКТОРОВ**	Noryl GFN2V
4	**РАБОЧЕЕ КОЛЕСО**	Noryl GFN2V
5	**ВЕДУЩИЙ ВАЛ**	Нержавеющая сталь EN 10088-3 - 1.4104

6 МЕХАНИЧЕСКОЕ УПЛОТНЕНИЕ

Электронасос	*Уплотнение*	*Вал*	*Материалы*		
Тип	*Тип*	*Диаметр*	*Неподвижное кольцо*	*Вращающееся кольцо*	*Эластомер*
JCR 1C-B-A	**AR-12**	**Ø 12 мм**	Керамика	Графит	NBR
JCR 10-15	**AR-14**	**Ø 14 мм**	Керамика	Графит	NBR

7 ПОДШИПНИКИ

Электронасос	*Тип*
JCR 1C-B-A	**6201 ZZ / 6201 ZZ**
JCR 10H-M / 15H-M	**6203 ZZ / 6203 ZZ**

8 КОНДЕНСАТОР

Электронасос	*Емкость*	
Однофазный	*(230 В или 240 В)*	*(110 В)*
JCRm 1C	**10** µF 450 В	**25** µF 250 В
JCRm 1B	**10** µF 450 В	**30** µF 250 В
JCRm 1A	**14** µF 450 В	**30** µF 250 В
JCRm 10H-M	**20** µF 450 В	**60** µF 300 В
JCRm 15H-M	**25** µF 450 В	**60** µF 300 В

9 ЭЛЕКТРОДВИГАТЕЛЬ

JCRm: однофазный 230 В - 50 Гц с тепловой защитой, встроенной в обмотку.
JCR: трехфазный 230/400 В - 50 Гц.

➠ **Насосы с трехфазным двигателем имеют высокую эффективность класса IE2 (IEC 60034-30)**

– Изоляция: класс F.
– Степень защиты: IP 44.

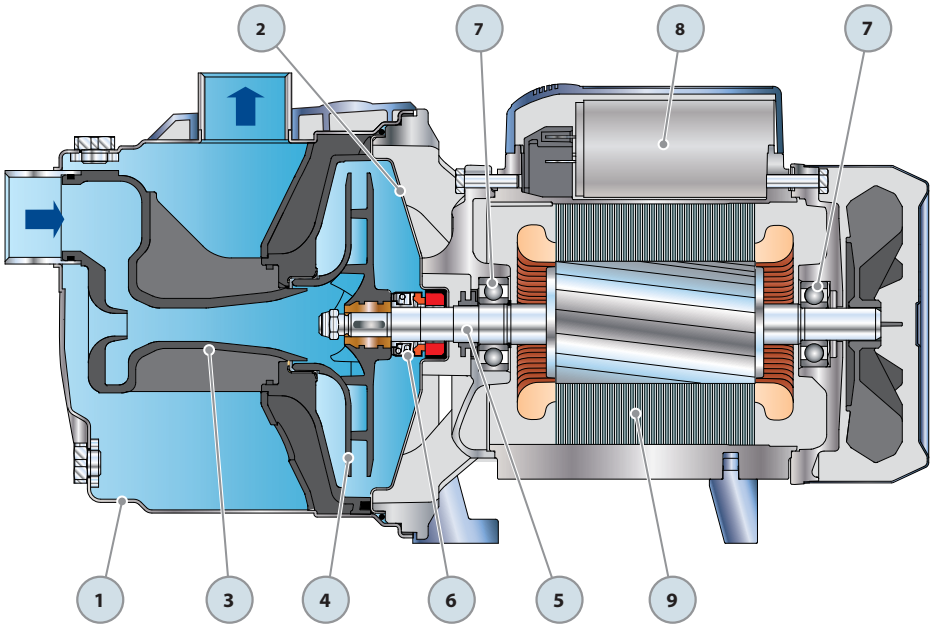

РАЗМЕРЫ И ВЕС

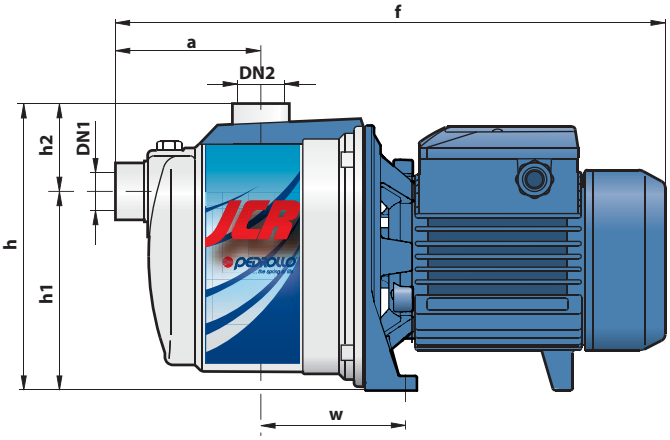

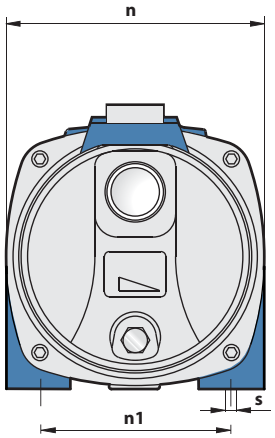

ТИП		ПАТРУБКИ		РАЗМЕРЫ мм									кг	
Однофазный	Трехфазный	DN1	DN2	a	f	h	h1	h2	n	n1	w	s	1~	3~
JCRm 1C	–												**5.6**	**–**
JCRm 1B	JCR 1B	**1″**	**1″**	90	345	174	122	52	160	120	88	9	**6.4**	**6.3**
JCRm 1A	JCR 1A												**6.9**	**6.4**
JCRm 10H-M	JCR 10H-M	**1¼″**	**1″**	117	406	206	145	55	184	135	110	10	**9.4**	**9.3**
JCRm 15H-M	JCR 15H-M												**10.5**	**10.3**

ПОТРЕБЛЯЕМЫЙ ТОК

ТИП	НАПРЯЖЕНИЕ (однофазное)		
Однофазный	230 В	240 В	110 В
JCRm 1C	**2.4** A	**2.2** A	**4.8** A
JCRm 1B	**3.2** A	**2.9** A	**6.5** A
JCRm 1A	**3.6** A	**3.3** A	**7.3** A
JCRm 10H	**4.7** A	**4.5** A	**9.4** A
JCRm 15H	**6.6** A	**6.0** A	**13.2** A
JCRm 10M	**5.0** A	**4.6** A	**10.0** A
JCRm 15M	**6.6** A	**6.0** A	**13.2** A

ТИП	НАПРЯЖЕНИЕ (трехфазный)					
Трехфазный	230 В	400 В	690 В	240 В	415 В	720 В
JCR 1B	**2.1** A	**1.2** A	**0.7** A	**2.0** A	**1.2** A	**0.7** A
JCR 1A	**2.8** A	**1.6** A	**0.9** A	**2.7** A	**1.6** A	**0.9** A
JCR 10H	**3.5** A	**2.0** A	**1.2** A	**3.4** A	**2.0** A	**1.2** A
JCR 15H	**5.5** A	**3.2** A	**1.8** A	**5.3** A	**3.1** A	**1.8** A
JCR 10M	**3.6** A	**2.1** A	**1.2** A	**3.5** A	**2.0** A	**1.2** A
JCR 15M	**5.5** A	**3.2** A	**1.8** A	**5.3** A	**3.1** A	**1.8** A

ПАЛЛЕТИРОВАНИЕ
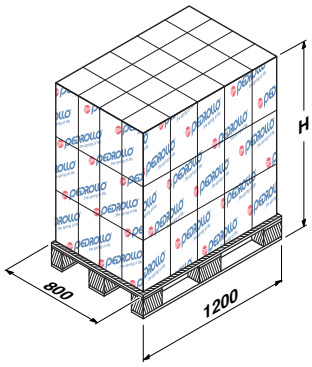
ТИП		ГРУППАЖ				КОНТЕЙНЕР			
Однофазный	Трехфазный	Число насосов	H (мм)	кг 1~	кг 3~	Число насосов	H (мм)	кг 1~	кг 3~
JCRm 1C	–	**98**	1440	570	–	**154**	2180	880	–
JCRm 1B	JCR 1B	**98**	1440	650	640	**154**	2180	1010	990
JCRm 1A	JCR 1A	**98**	1440	700	650	**154**	2180	1080	1010
JCRm 10H-M	JCR 10H-M	**72**	1460	700	690	**96**	1900	920	910
JCRm 15H-M	JCR 15H-M	**72**	1460	780	760	**96**	1900	1030	1010