200–1150 W С электронагревом

9 моделей

Оребренные трубчатые радиаторы
Надежный и прочный прибор с ретро дизайном

Назначение и область применения
Обребренные трубчатые радиаторы предназначены для обогрева помещений различных типов. Сертифицированы для применения во влажных помещениях. Специальная версия используется для обогрева пожароопасных помещений. Консервативный дизайн приборов не является препятствием в их применении в самых современных интерьерах.

Обеспечение комфорта
Обогревательные приборы компании Frico обеспечивают экономичный и комфортный обогрев. Правильная расстановка приборов, например, под окнами позволяет создать равномерное распределение тепла и успешно бороться со сквозняками.

Эффективность и экономичность
В зависимости от задач по обогреву помещения, будь то полный обогрев здания до уровня комфортной температуры или локальное поддержания режима незамерзания, мы предлагаем приборы различной мощности и отделки. Общая черта всех приборов – это длительный срок безотказной работы и минимальные потребности в обслуживании.

Дизайн
Исполнение приборов предполагает возможность их работы в самых тяжелых условиях. Поверхности выполнены из стального листа окрашенного в темно зеленый цвет. Конструкция компактна, но обладает высокой теплоотдачей.

Отличительные особенности
- Оребренные трубчатые радиаторы выпускаются в следующих версиях:
  - Model 125, без селектора мощности.
  - Model 126, с селектором мощности (3-х ступенчатое регулирование).
  - Model 127, без селектора мощности. Для пожароопасных помещений (наполнены песком).
- Оребрение нагревательных элементов увеличивает поверхность теплосъема, что дает возможность снимать значительную мощность с приборов небольших размеров.
- Датчики защиты от прергрева расположены по всей длине прибора.
- Стальной защитный кожух предотвращает от механических повреждений и гарантирует от ожогов при контакте (модели 125 и 126).
- Сертифицировано для влажных помещений (IP44).
- Может управляться через внешний термостат.
- Цвет: RAL 6005, NCS 7020-B90G (темно зеленый).

Конструкция и технические параметры могут меняться без уведомления

Внешний вид приборов возвращает нас в далекие 1930-е годы. Однако они по- прежнему привлекательны и востребованы.

Конструкция приборов удобна и проста в монтаже. Их можно устанавливать даже под окнами.

Надежность и безотказность оребренных трубчатых радиаторов позволяет использовать их в самых неблагоприятных условиях.

При установке рядом с окнами приборы уверенно подавляют сквозняки, которые зачастую формируются вблизи больших площадей остекления.

Технические характеристики | Оребренный трубчатый радиатор серии 125. Без селектора мощности.

Модель	Вых. мощность [Вт]	Напряжение [В]	Габариты [мм]	Вес [кг]
125-12В	200	230В~	370x180x185	2.4
125-22В	375	230В~	530x180x185	3.3
125-32В	575	230В~	730x180x185	4.5
125-42В	775	230В~	880x180x185	5.5

Технические характеристики | Оребренный трубчатый радиатор серии 126. С селектором мощности.

Модель	Вых. мощность [Вт]	Напряжение [В]	Габариты [мм]	Вес [кг]
126-32В	575	230В~	730x180x185	4.7
126-42В	775	230В~	880x180x185	5.7
126-52В	1150	230В~	1185x180x185	7.5

Технические характеристики | Оребренный трубчатый радиатор серии 127. Без селектора мощности. Для пожароопасных помещений (наполнены песком).

Модель	Вых. мощность [Вт]	Напряжение [В]	Габариты [мм]	Вес [кг]
127-22В	500	230В~	980x180x185	10.9
127-42В	800	230В~	1925x180x185	33.3

Класс защиты: IP44.
Сертифицировано ГОСТ, стандарт CE.

Основные размеры

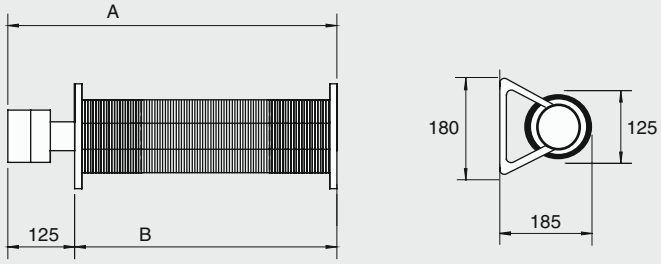

	A [mm]	B [mm]
125-12B	370	245
125-22B	530	405
125-32B	730	605
125-42B	880	755
126-32B	730	605
126-42B	880	755
126-52B	1185	1060
127-22B	980	855
127-42B	1925	1800

Монтаж и подключение

Монтаж

Оребренные трубчатые радиаторы устанавливаются горизонтально и крепятся к стене так, чтобы клеммная коробка располагалась слева, если смотреть фронтально. Минимальные расстояния при установке см. рис.1.

Электроподключение

Приборы подключаются к сети на постоянной основе.

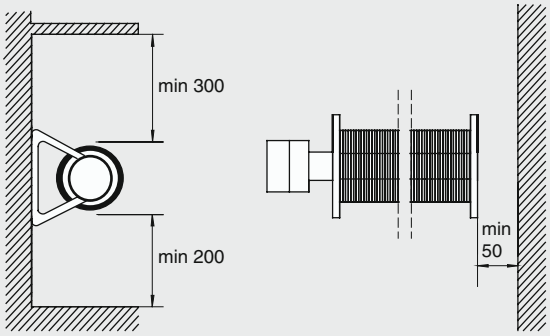

Рисунок 1: Минимальные расстояния при подвеске на стену.

Управление

Приборы могут управляться через внешний термостат. Модели серии 126 оснащены встроенным селектором мощности с возможностью регулирования мощности (0-1/3-2/3-1). Более подробную информацию о приборах управления вы можете найти в разделе Термостаты и устройства управления.